CAIS

OBSAH

SADY str. 2-3

VÝROBA str. 4-5

POSUVNÉ BRÁNY str. 6

- **BX-243 serie** • pro bránu do 300 kg str. 6
- **BX-74 serie** • pro bránu do 400 kg str. 7
- **BX-78 serie** • pro bránu do 800 kg str. 8
- **BK serie** • pro bránu do 1800 a 2200 kg str. 9
- **BY3500T serie** • pro bránu do 3500 kg str. 10

KŘÍDLOVÉ BRÁNY str. 12

- **KRONO serie** • pro bránu do 2,5 m jednoho křídla str. 12
- **ATI serie** • pro bránu do 3 m jednoho křídla str. 13
- **AMICO serie** • pro bránu do 1,8 m jednoho křídla str. 14
- **ATI serie** • pro bránu do 5 m jednoho křídla str. 15
- **FAST serie** • pro bránu do 2,3 m jednoho křídla str. 16
- **FERNI serie** • pro bránu do 3 m jednoho křídla str. 17
- **FROG serie** • pro bránu do 3 m jednoho křídla str. 18

VRATOVÉ MOTORY str. 19

- **VER serie** • pro výklopná a sekční garážová vrata str. 19
- **CBX serie** • pro sekční a posuvná garážová vrata str. 20

ZÁVORY str. 21

- **GARD4 serie** • závora do průjezdní šířky 2,5 m, 4 m a 5,65 m str. 21
- **GARD8 serie** • závora do průjezdní šířky 3,5 m - 7,6 m str. 23

ZÁBRANY str. 24

- **UNIPARK serie** • parkovací zábrana str. 24
- **CAT serie** • parkovací zábrana str. 25

DÁLKOVÉ OVLÁDÁNÍ str. 26

DOPLŇKY str. 27

AUTOMATICKÉ DVEŘE str. 28

- **FLY serie** • pro křídlové dveře str. 28
- **RODEO serie** • pro lineární dveře str. 29
- **S20 serie** • profily pro lineární dveře str. 31
- **S40 serie** • profily pro lineární dveře str. 32

Zvýhodněná sada VER 6000 mini pro výklopná a sekční vrata do výšky 2,2 m

V6000	Motor 24V s ovládacím centrem a integrovaným přijímačem 433 MHz
TOP-432EV	Dálkový ovladač dvoukanálový 433 MHz
V06001	Šína s kovovým řetězem

Zvýhodněná sada VER 6000 maxi pro výklopná a sekční vrata do výšky 2,7 m

V6000	Motor 24V s ovládacím centrem a integrovaným přijímačem 433 MHz
TOP-432EV	Dálkový ovladač dvoukanálový 433 MHz
V06002	Šína s kovovým řetězem

Sada BX-243 mini pro posuvnou bránu do 3,5 m a 300 kg (baleno výrobcem)

BX-243	Motor 24V s ovládacím centrem
AF43S	Přijímač 433 MHz
TOP-432EV	Dálkový ovladač dvoukanálový 433 MHz
DIR10	Bezpečnostní fotobuňky (dosah 10 m)

Sada BX-74 mini pro posuvnou bránu do 4 m a 400 kg (baleno výrobcem)

BX-74	Motor 230V s ovládacím centrem
AF43S	Přijímač 433 MHz
TOP-432EV	Dálkový ovladač dvoukanálový 433 MHz
DIR10	Bezpečnostní fotobuňky (dosah 10 m)

Sada BX-78 mini pro posuvnou bránu do 800 kg (baleno výrobcem)

BX-78	Motor 230V s ovládacím centrem
AF43S	Přijímač 433 MHz
TOP-432EV	Dálkový ovladač dvoukanálový 433 MHz
DIR10	Bezpečnostní fotobuňky (dosah 10 m)

Sada KRONO mini pro dvoukřídlovou bránu do 5 m (baleno výrobcem)

KR300	2 ks motor 230V **bez koncových spínačů**
S4655	Krabice s trafem pro ovládací centra
ZF1	Ovládací centrum pro KRONO
AF43S	Přijímač 433 MHz
TOP-432EV	Dálkový ovladač dvoukanálový 433 MHz
DIR10	Bezpečnostní fotobuňky (dosah 10 m)

Sada KRONO maxi pro dvoukřídlovou bránu do 5 m (baleno výrobcem)

KR300	2 ks motor 230V **s koncovými spínači**
S4655	Krabice s trafem pro ovládací centra
ZF1	Ovládací centrum pro KRONO
AF43S	Přijímač 433 MHz
TOP-432EV	Dálkový ovladač dvoukanálový 433 MHz
DIR10	Bezpečnostní fotobuňky (dosah 10 m)

Sada FAST mini pro dvoukřídlovou bránu do 4,6 m (baleno výrobcem)

F7001	2 ks motor 230V **s koncovými spínači**
ZA3N	Ovládací centrum s krabicí a trafem
AF43S	Přijímač 433 MHz
TOP-432EV	Dálkový ovladač dvoukanálový 433 MHz
DIR10	Bezpečnostní fotobuňky (dosah 10 m)

Sada ATI 3001 mini pro jednokřídlovou bránu do 3 m

A3000	1 ks motor 230V **s koncovým spínačem pro otevřeno**
S4655	Krabice s trafem pro ovládací centra
ZF1	Ovládací centrum pro ATI
AF43S	Přijímač 433 MHz
TOP-432EV	Dálkový ovladač dvoukanálový 433 MHz
DIR10	Bezpečnostní fotobuňky (dosah 10 m)

Sada ATI 3002 mini pro dvoukřídlovou bránu do 6 m (baleno výrobcem)

A3000	2 ks motor 230V **s koncovými spínači pro otevřeno**
S4655	Krabice s trafem pro ovládací centra
ZF1	Ovládací centrum pro ATI
AF43S	Přijímač 433 MHz
TOP-432EV	Dálkový ovladač dvoukanálový 433 MHz
DIR10	Bezpečnostní fotobuňky (dosah 10 m)

Sada ATI 5001 mini pro jednokřídlovou bránu do 5 m

A5000	1 ks motor 230V **s koncovým spínačem pro otevřeno**
S4655	Krabice s trafem pro ovládací centra
ZF1	Ovládací centrum pro ATI
AF43S	Přijímač 433 MHz
TOP-432EV	Dálkový ovladač dvoukanálový 433 MHz
DIR10	Bezpečnostní fotobuňky (dosah 10 m)

Sada ATI 5002 mini pro dvoukřídlovou bránu do 10 m

A5000	2 ks motor 230V **s koncovými spínači pro otevřeno**
S4655	Krabice s trafem pro ovládací centra
ZF1	Ovládací centrum pro ATI
AF43S	Přijímač 433 MHz
TOP-432EV	Dálkový ovladač dvoukanálový 433 MHz
DIR10	Bezpečnostní fotobuňky (dosah 10 m)

NAŠE VÝROBNÍ TECHNOLOGIE

PROFILOVÁNÍ

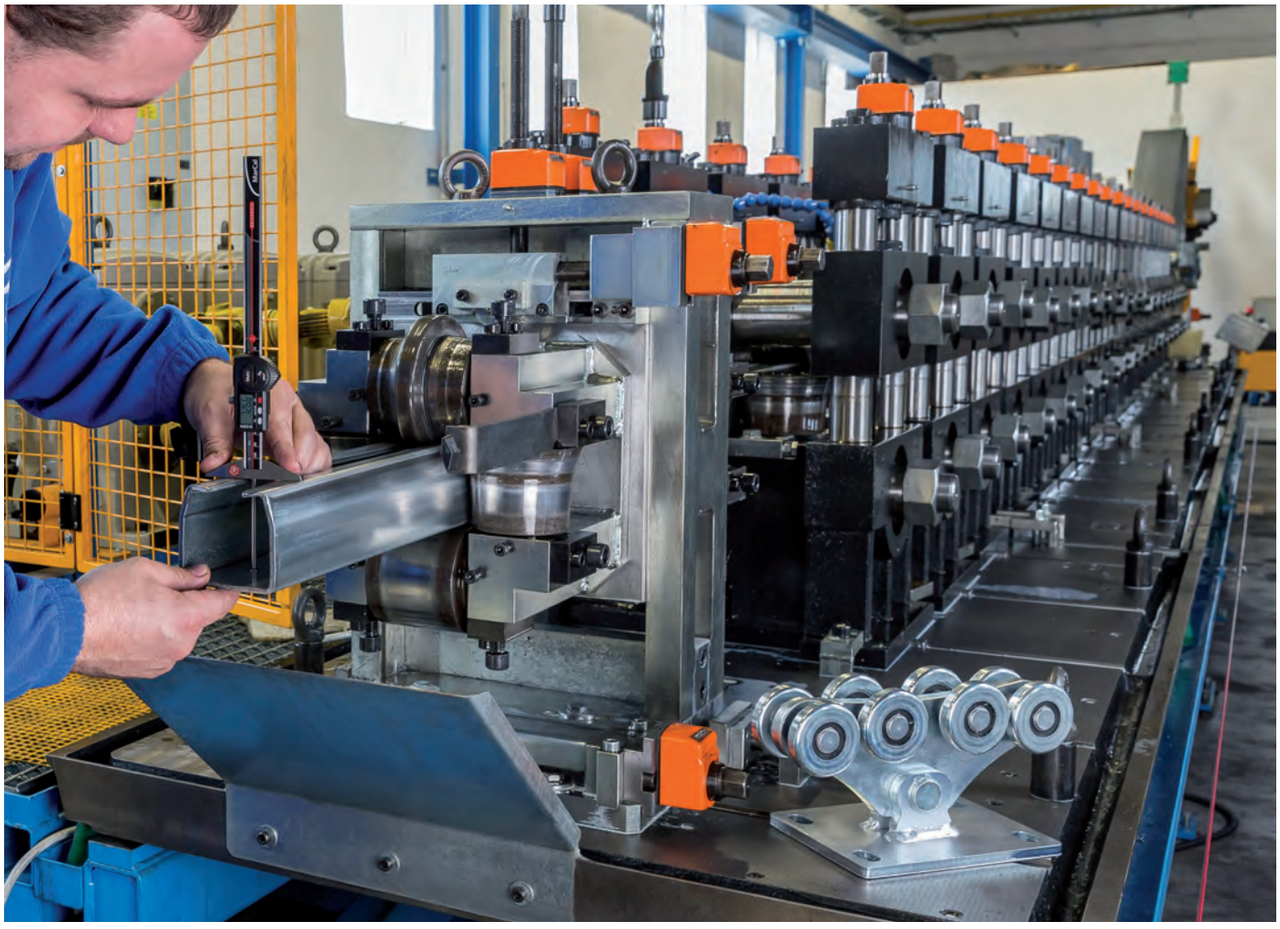

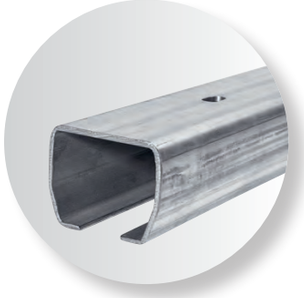

NAŠE VÝROBNÍ TECHNOLOGIE

SOUSTRUŽENÍ
LISOVÁNÍ

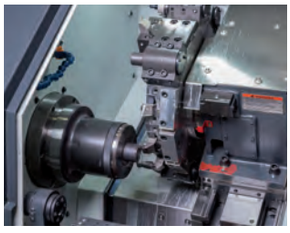

EN TESTED

Zkonstruováno pro nejvyšší možnou bezpečnost posuvné brány privátní.

Motor **BX-243** je navržen pro privátní posuvné brány do **3,5 m** průjezdní šířky a váhy **300 kg**.

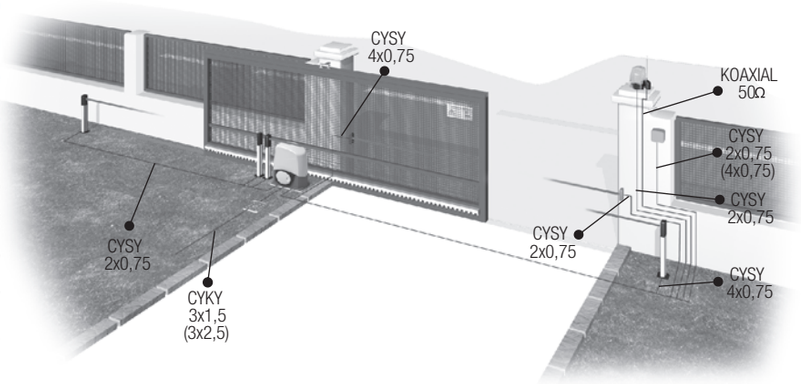

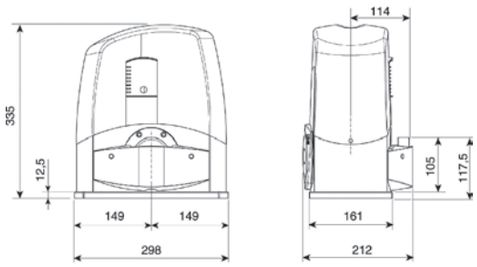

Uvedené **rozměry** a **hmotnosti** posuvných bran jsou platné jen pro brány vedené **na kladkách po kolejnici**. („L“ profil, „O“ profil). V případě nesených bran („C“ profil) je nutno použití motorů konzultovat s dodavatelem.

U všech sérií motorů pro posuvné brány je možnost částečného otevření pro pěší.

Pohon není vhodný pro otvírání a zavírání do kopce nebo z kopce!

TECHNICKÉ INFORMACE	
Typ	**BX-243**
Stupeň ochrany	IP54
Napájecí napětí	230V 50/60 Hz
Napájení motoru	24V D.C.
Odběr proudu	7A max.
Výkon	170W
Rychlost otvírání	12 m/min
Účinnost	50%
Tažná síla	300N
Teplota provozu	-20°C min. +55°C max.

MOTOR 24V PRO POSUVNOU BRÁNU DO 3,5 m PRŮJEZDNÍ ŠÍŘKY A VÁHY 300 kg

24V

Motor 24V s ovládacím centrem pro posuvnou bránu do 3,5 m a 300 kg
MODUL ZUBU 4

BX-243

Sada BX-243 mini pro posuvnou bránu do 3,5 m a 300 kg (baleno výrobcem)

BX-243	Motor 24V s ovládacím centrem
AF43S	Přijímač 433 MHz
TOP-432EV	Dálkový ovladač dvoukanálový 433 MHz
DIR10	Bezpečnostní fotobuňky (dosah 10 m)

Hřeben plastový s kovovým jádrem (20×20mm)
MODUL ZUBU 4

V/6
S/6

Hřeben kovový (30×8mm)
MODUL ZUBU 4

Z8

Anténa 433 MHz

TOP-A433N

Venkovní elektrický klíč na zeď (70×70×86 mm) IP54

SET-E

Bezpečnostní maják 24V 25W IP54

KIARO24LED

Držák bezpečnostního majáku

KIAROS

Dálkový ovladač dvoukanálový 433 MHz

TOP-432EV

Externí venkovní přijímač dvoukanálový 433 MHz (108×46×23 mm) 12V-24V IP54

RE432

str. 26

str. 27

str. 27

str. 27

Určeno pro posuvné brány privátní.

Motor **BX-74** je navržen pro privátní posuvné brány do **4 m** průjezdní šířky a váhy **400 kg**.

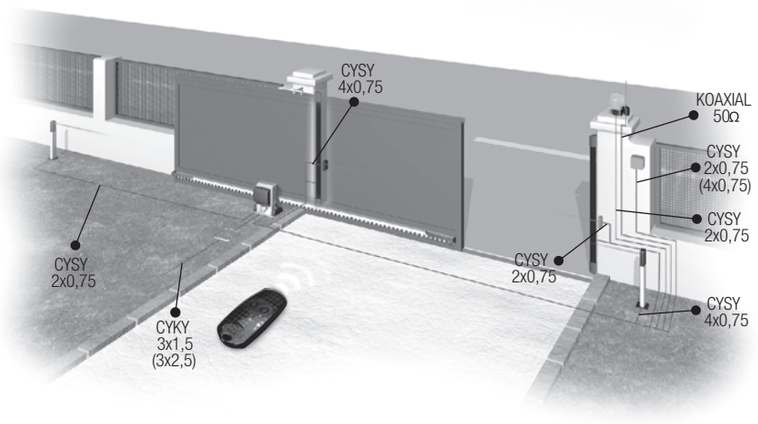

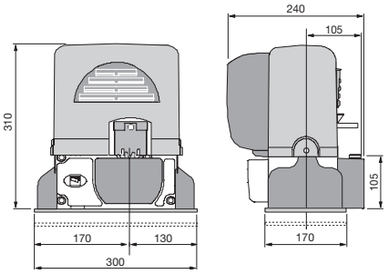

Uvedené **rozměry** a **hmotnosti** posuvných bran jsou platné jen pro brány vedené **na kladkách po kolejnici**. („L“ profil, „O“ profil). V případě nesených bran („C“ profil) je nutno použití motorů konzultovat s dodavatelem.

U všech sérií motorů pro posuvné brány je možnost částečného otevření pro pěší.

Pohon není vhodný pro otvírání a zavírání do kopce nebo z kopce!

TECHNICKÉ INFORMACE	
Typ	**BX-74**
Stupeň ochrany	IP54
Napájecí napětí	230V 50/60 Hz
Napájení motoru	230V 50/60 Hz
Odběr proudu	2,6A
Výkon	200W
Rychlost otvírání	10 m/min
Účinnost	30%
Tažná síla	300N
Teplota provozu	-20°C min. +55°C max.

MOTOR 230V PRO POSUVNOU BRÁNU DO 4 m PRŮJEZDNÍ ŠÍŘKY

Motor 230V s ovládacím centrem pro posuvnou bránu do 3,5 m průjezdní šířky **MODUL ZUBU 4**

BX-74

Systém pro detekci překážky

B4336

Sada BX-74 mini pro posuvnou bránu do 4 m a 400 kg (baleno výrobcem)

BX-74	Motor 230V s ovládacím centrem
AF43S	Přijímač 433 MHz
TOP-432EV	Dálkový ovladač dvoukanálový 433 MHz
DIR10	Bezpečnostní fotobuňky (dosah 10 m)

DOPORUČUJEME

Hřeben plastový s kovovým jádrem (20×20mm) **MODUL ZUBU 4**

V/6

S/6

Hřeben kovový (30×8mm) **MODUL ZUBU 4**

Z8

Anténa 433 MHz

TOP-A433N

Venkovní elektrický klíč na zeď (70×70×86 mm) IP54

SET-E

Bezpečnostní maják 230V, 25W IP54
Bezpečnostní maják 230V odolný proti vibracím, 6W IP54

KIAROLED

KIAROLXN

Držák bezpečnostního majáku

KIAROS

Dálkový ovladač dvoukanálový 433 MHz

TOP-432EV

Externí venkovní přijímač dvoukanálový 433 MHz (108×46×23 mm) 12V-24V IP54

RE432

str. 26

str. 27

str. 27

str. 27

Obsahuje nabídku motorů pro posuvné brány privátní i menší průmyslové.

Motor **BX-78** je určen pro privátní a menší průmyslové brány do **800 kg**. Motory jsou napájeny **230V** nebo **24V.**

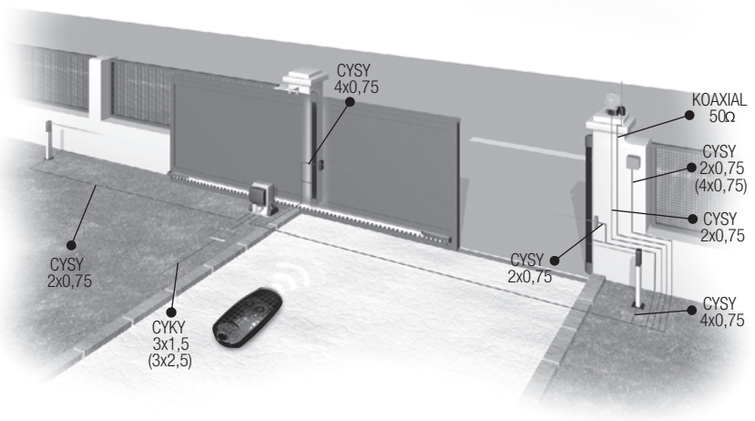

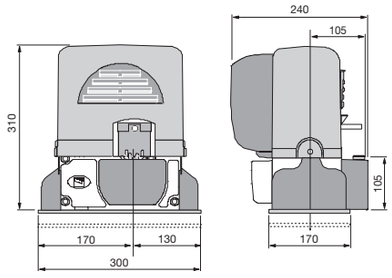

Uvedené **rozměry** a **hmotnosti** posuvných bran jsou platné jen pro brány vedené **na kladkách po kolejnici**. („L“ profil, „O“ profil). V případě nesených bran („C“ profil) je nutno použití motorů konzultovat s dodavatelem.

U všech sérií motorů pro posuvné brány je možnost částečného otevření pro pěší.

Pohon není vhodný pro otvírání a zavírání do kopce nebo z kopce!

TECHNICKÉ INFORMACE		
Typ	**BX-78**	**BX-246**
Stupeň ochrany	IP54	
Napájecí napětí	230V 50/60 Hz	
Napájení motoru	230V 50/60 Hz	24V D.C.
Odběr proudu	2,4A	10A
Výkon	300W	400W
Rychlost otvírání	10 m/min.	12 m/min.
Účinnost	30%	intenzivní provoz
Tažná síla	800N	700N
Teplota provozu	-20°C min. +55°C max.	

MOTOR 230V A 24V PRO POSUVNOU BRÁNU DO 800 kg

Motor 230V s ovládacím centrem pro posuvnou bránu do 800 kg
MODUL ZUBU 4

BX-78

Systém pro detekci překážky

B4336

Motor 24V s ovládacím centrem pro posuvnou bránu do 800 kg
MODUL ZUBU 4

BX-246

Sada BX-78 mini pro posuvnou bránu do 800 kg (baleno výrobcem)

BX-78	Motor 230V s ovládacím centrem
AF43S	Přijímač 433 MHz
TOP-432EV	Dálkový ovladač dvoukanálový 433 MHz
DIR10	Bezpečnostní fotobuňky (dosah 10 m)

DOPORUČUJEME

Hřeben plastový s kovovým jádrem (20×20mm)
MODUL ZUBU 4

V/6
S/6

Hřeben kovový (30×8mm)
MODUL ZUBU 4

Z8

Anténa 433 MHz

TOP-A433N

Venkovní elektrický klíč na zeď (70×70×86 mm) IP54

SET-E

Bezpečnostní maják 230V/25W IP 54
Bezpečnostní maják odolný proti vibracím 230V/6W IP54
Bezpečnostní maják 24V/25W IP54

KIAROLED
KIAROLXN
KIARO24LED

Držák bezpečnostního majáku

KIAROS

Dálkový ovladač dvoukanálový 433 MHz

TOP-432EV

Externí venkovní přijímač dvoukanálový 433 MHz (108×46×23 mm) 12V-24V IP54

RE432

str. 26

str. 27

str. 27

str. 27

Nabízí široké spektrum motorů pro velké posuvné brány privátní i průmyslové.

BK SERIE

Motory této série jsou navrženy tak, aby splňovaly i nejnáročnější podmínky provozu.

Motor **BK-1800** je navržen do běžného provozu pro posuvné brány do váhy **1800 kg**.

Motor **BK-2200T** je určen do intenzivního provozu pro posuvné brány do váhy **2200 kg**. Je napájen **400V**.

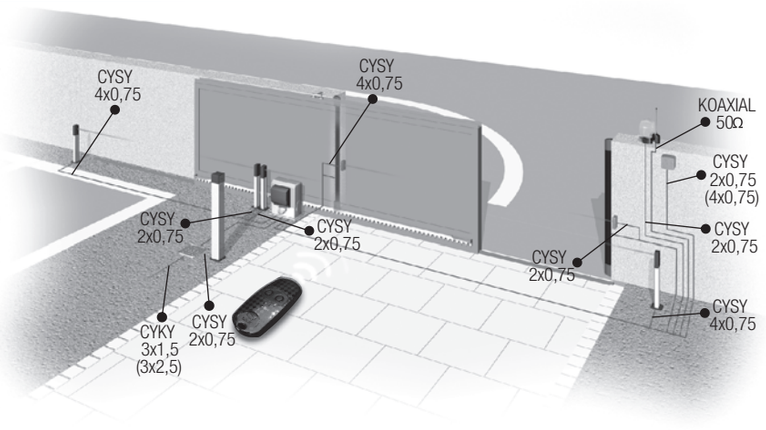

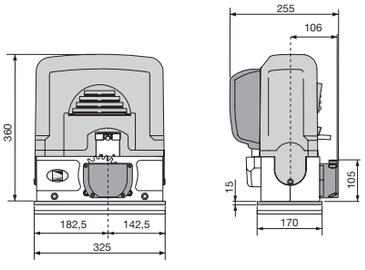

Uvedené **rozměry** a **hmotnosti** posuvných bran jsou platné jen pro brány vedené na **kladkách po kolejnici**. („L" profil, „O" profil). V případě nesených bran („C" profil) je nutno použití motorů konzultovat s dodavatelem. U všech sérií motorů pro posuvné brány je možnost částečného otevření pro pěší.

Pohon není vhodný pro otvírání a zavírání do kopce nebo z kopce!

TECHNICKÉ INFORMACE			
Typ	**BK-1800**	**BK-2200**	**BK-2200T**
Stupeň ochrany	IP54		
Napájecí napětí	230V 50/60 Hz		400V 50/60Hz
Napájení motoru	230V 50/60 Hz		400V 50/60Hz
Odběr proudu	4,2A	5,1A	1,5A
Výkon	480W	580W	600W
Rychlost otvírání	10,5 m/min		
Účinnost	50%		
Tažná síla	1.150N	1.500N	1.650N
Teplota provozu	-20°C min. +55°C max.		

MOTOR 230V A 400V S OVLÁDACÍM CENTREM PRO POSUVNOU BRÁNU DO 1800 A 2200 kg

Motor 230V s ovládacím centrem pro posuvnou bránu do 1800 kg
MODUL ZUBU 4

BX-1800

Motor 230V s ovládacím centrem pro posuvnou bránu do 2200 kg
MODUL ZUBU 6

BX-2200

400V

Motor 400V pro posuvnou bránu do 2200 kg
MODUL ZUBU 6

BX-2200T

Ovládací centrum s krabicí a trafem pro BK 2200T
Funkce - otevřít-stop-zavřít, částečné otevření, automatické zavření, stop man (přítomná obsluha) AF26/AF43S

ZT6

Sada **BK-1800 mini** pro posuvnou bránu do 1.800 kg

BK-1800	Motor 230V s ovládacím centrem
AF43S	Přijímač 433 MHz
TOP-432EV	Dálkový ovladač dvoukanálový 433 MHz
DELTA-E	Bezpečnostní fotobuňky (dosah 18 m)

DOPORUČUJEME

Hřeben plastový s kovovým jádrem (20×20mm)
MODUL ZUBU 4

V/6
S/6

Hřeben kovový (30×8mm)
MODUL ZUBU 4

Z8

Anténa 433 MHz

TOP-A433N

Venkovní elektrický klíč na zeď (70×70×86 mm) IP54

SET-E

Bezpečnostní maják 230V, 25W IP54
Bezpečnostní maják 230V odolný proti vibracím, 6W IP54

KIAROLED
KIAROLXN

Držák bezpečnostního majáku

KIAROS

Hřeben kovový pro BK 2200 a BK 2200T (30×30mm)
MODUL ZUBU 6

CGZ6

Externí venkovní přijímač dvoukanálový 433 MHz (108×46×23 mm) 12V-24V IP54

RE432

str. 26

str. 27

str. 27

str. 27

BY3500T SERIE

Předností této série je maximální síla a výkon.

Motor **BY-3500T** je navržen pro posuvné brány do váhy **3500 kg**. Je napájen **400V**.

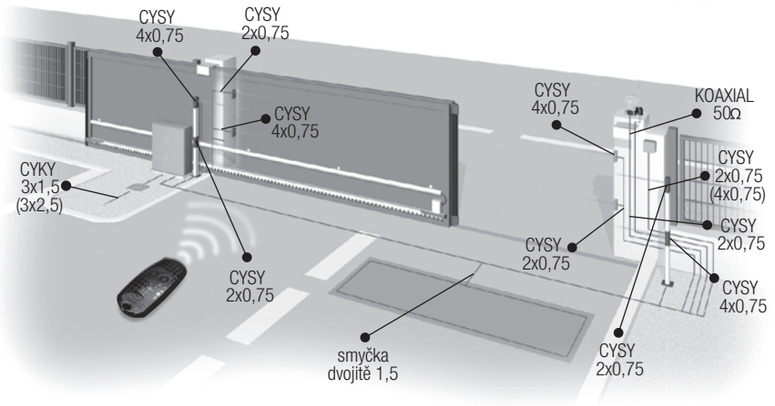

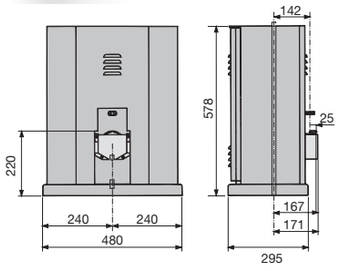

Uvedené **rozměry** a **hmotnosti** posuvných bran jsou platné jen pro brány vedené **na kladkách po kolejnici**. („L“ profil, „O“ profil). V případě nesených bran („C“ profil) je nutno použití motorů konzultovat s dodavatelem.

U všech sérií motorů pro posuvné brány je možnost částečného otevření pro pěší.

Pohon není vhodný pro otvírání a zavírání do kopce nebo z kopce!

TECHNICKÉ INFORMACE	
Typ	**BY-3500T**
Stupeň ochrany	IP54
Napájecí napětí	400V třífázový 50/60 Hz
Napájení motoru	400V třífázový 50/60 Hz
Odběr proudu	2A
Výkon	750W
Rychlost otvírání	10,5 m/min.
Účinnost	50%
Tažná síla	3.500 N
Teplota provozu	-20°C min. +55°C max.

MOTOR 400V PRO POSUVNOU BRÁNU DO 3500 kg

Motor 400V s ovládacím centrem pro posuvnou bránu do 3500 kg
MODUL ZUBU 6

BY-3500T

Hřeben kovový pro BK 2200 a BK 2200T (30×30mm)
MODUL ZUBU 6

CGZ6

Bezpečnostní maják 230V, 25W IP54
Bezpečnostní maják 230V odolný proti vibracím, 6W IP54

KIAROLED
KIAROLXN

Držák bezpečnostního majáku

KIAROS

Anténa 433 MHz

TOP-A433N

Venkovní elektrický klíč na zeď (70×70×86 mm) IP54

SET-E

Bezpečnostní fotobuňky na zeď do 18 m (70×70×34 mm) IP54

DELTA-E

Přijímač 433 MHz

AF43S

Dálkový ovladač dvoukanálový 433 MHz

TOP-432EV

Externí venkovní přijímač dvoukanálový 433 MHz (108×46×23 mm) 12V-24V IP54

RE432

str. 26

str. 27

str. 27

str. 27

BEZPEČNOSTNÍ LIŠTY

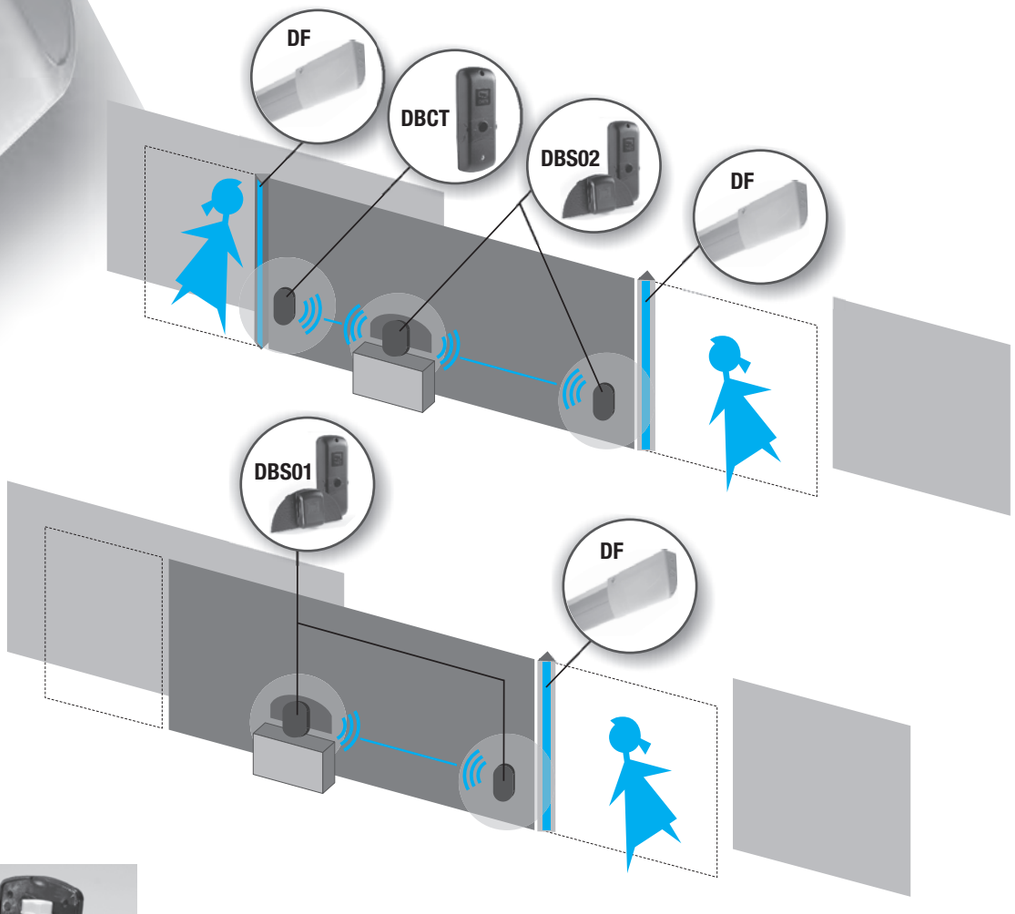

Minimální množství doplňků pro zajištění bezpečnosti posuvné brány

TECHNICKÉ INFORMACE		
Typ	**DBS01 - DBS02**	
	Vysílač	**Přijímač**
Stupeň ochrany	IP54	IP54
Napájecí napětí	6V (4 ks baterie 1,5 AAA)	24V A.C./D.C. 50-60 Hz
Odběr proudu	70µA	48mA
Materiál	ABS	ABS
Teplota provozu	-20°C min. +55°C max.	-20°C min. +55°C max.

Pár bezpečnostních fotobuněk bezkontaktních jednostranných pro posuvné brány (do 10 m)

DBS01

Pár bezpečnostních fotobuněk bezkontaktních dvoustranných pro posuvné brány (do 10 m)

DBS02

Samostatná bezpečnostní fotobuňka bezkontaktní, mobilní pro posuvnou bránu

DBCT

Ovládací centrum pro DF (použít pouze v případě pro napětí vyšší než 24V)

DFI

Bezpečnostní lišta mechanická s lankem 1,5 m (12 - 24V)

DF15

Bezpečnostní lišta mechanická s lankem 1,7 m (12 - 24V)

DF17

Bezpečnostní lišta mechanická s lankem 2 m (12 - 24V)

DF20

str. 26

str. 27

str. 27

str. 27

Nejpoužívanější,
velmi kvalitní
a jednoduchý motor
pro privátní křídlové brány
do průjezdní šířky **5 m**
(při použití 2 motorů).

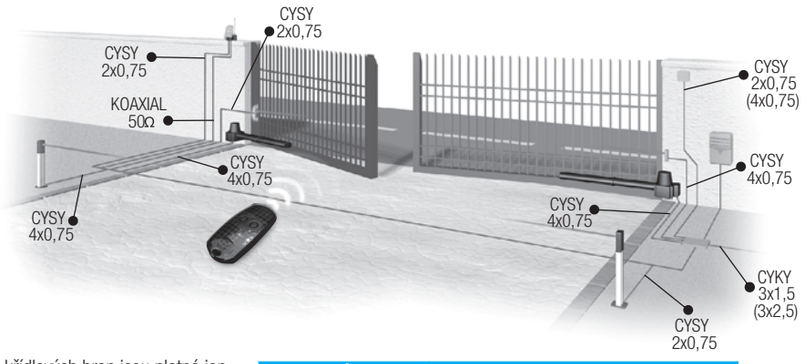

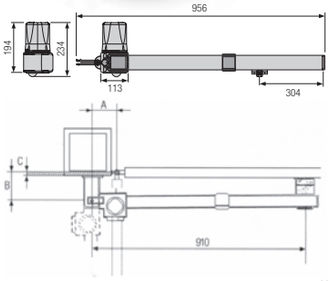

Uvedené **rozměry** a **hmotnosti** křídlových bran jsou platné jen pro brány **do 50% vzdušné průchodnosti konstrukce**. V případě plných bran je nutno použití motorů konzultovat s dodavatelem.
Veškeré motory křídlových bran jsou elektromechanické a samosvorné, navrženy tak, aby v případě výpadku el. proudu nebo poruchy je bylo možno ručně odblokovat povolením mechanické spojky.

Otevření	**A** (mm)	**B** (mm)	**C max** (mm)
90°	130	130	60
120°	130	110	50

TECHNICKÉ INFORMACE	
Typ	**KR300/310**
Stupeň ochrany	IP54
Napájecí napětí	230V 50/60 Hz
Napájení motoru	230V 50/60 Hz
Odběr proudu	1,1A
Výkon	130W
Čas otvírání (90°)	22 s
Účinnost	30%
Tažná síla	400 ÷ 3000 N
Teplota provozu	-20°C min. +55°C max.

MOTOR 230V PRO JEDNOKŘÍDLOVOU BRÁNU DO 2,5 m

Motor 230V pro privátní křídlovou bránu do 2,5 m jednoho křídla s koncovým spínačem

KR310S levý
KR310D pravý

Krabice s trafem pro řídící jednotky (204×274mm) IP54

S4655

Řídící jednotka
Funkce - otevřít-stop-zavřít
automatické zavření
připojení elektrického zámku
AF43S/AF868

ZF1

Ovládací centrum s krabicí a trafem
Funkce - otevřít-stop-zavřít
částečné otevření
automatické zavření
stop man (přítomná obsluha)
připojení el. zámku, AF26/AF43S/AF868

ZA3N

Sada KRONO mini pro dvoukřídlovou bránu do 5 m (baleno výrobcem)

KR300	2 ks motor 230V **bez koncových spínačů**
S4655	Krabice s trafem pro řídící jednotky
ZF1	Řídící jednotka pro KRONO
AF43S	Přijímač 433 MHz
TOP-432EV	Dálkový ovladač dvoukanálový 433 MHz
DIR10	Bezpečnostní fotobuňky (dosah 10 m)

Sada KRONO maxi pro dvoukřídlovou bránu do 5 m (baleno výrobcem)

KR300	2 ks motor 230V **s koncovými spínači**
S4655	Krabice s trafem pro řídící jednotky
ZF1	Řídící jednotka pro KRONO
AF43S	Přijímač 433 MHz
TOP-432EV	Dálkový ovladač dvoukanálový 433 MHz
DIR10	Bezpečnostní fotobuňky (dosah 10 m)

DOPORUČUJEME

Bezpečnostní maják 230V, 25W IP54
Bezpečnostní maják 230V odolný proti vibracím, 6W IP54

KIAROLED
KIAROLXN

Držák bezpečnostního majáku

KIAROS

Anténa 433 MHz

TOP-A433N

Venkovní elektrický klíč na zeď (70×70×86 mm) IP54

SET-E

Elektrický zámek - jednostranný
Elektrický zámek - oboustranný

LOCK81
LOCK82

Dálkový ovladač dvoukanálový 433 MHz

TOP-432EV

Externí venkovní přijímač dvoukanálový 433 MHz (108×46×23 mm) 12V-24V IP54

RE432

str. 26

str. 27

str. 27

str. 27

CAIS

AMICO SERIE

EN TESTED

Zkonstruováno pro nejvyšší možnou bezpečnost křídlové brány privátní.

Motor **A1824** je určen pro křídlové brány do rozměru **1,8 m jednoho křídla.**

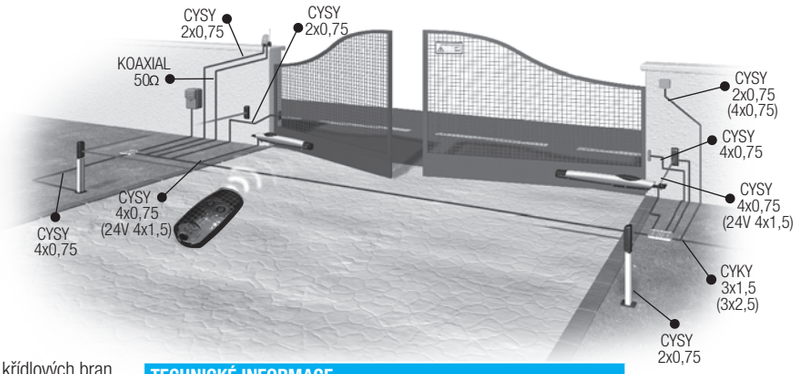

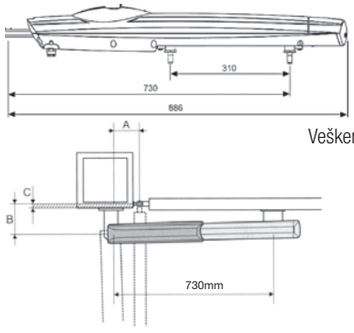

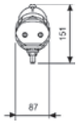

Uvedené **rozměry** a **hmotnosti** křídlových bran jsou platné jen pro brány **do 50% vzdušné průchodnosti konstrukce**.
V případě plných bran je nutno použití motorů konzultovat s dodavatelem.
Veškeré motory křídlových bran jsou elektromechanické a samosvorné, navrženy tak, aby v případě výpadku el. proudu nebo poruchy je bylo možno ručně odblokovat povolením mechanické spojky.

Otevření	**A** (mm)	**B** (mm)	**C max** (mm)
90°	130	130	60
130°	130	110	50

TECHNICKÉ INFORMACE	
Typ	**A1824**
Stupeň ochrany	IP44
Napájecí napětí	230V 50/60 Hz/24V D.C.
Napájení motoru	24V D.C.
Odběr proudu	4A max
Výkon	100W
Čas otvírání (90°)	32 s
Účinnost	intenzivní provoz
Tažná síla	400 ÷ 2000 N
Teplota provozu	-20°C min. +55°C max.

MOTOR 24V PRO JEDNOKŘÍDLOVOU BRÁNU DO 1,8 m

Motor 24V pro křídlovou bránu do 1,8 m jednoho křídla. Koncový spínač pro otevřeno, zavřeno

A1824

Sada AMICO mini pro dvoukřídlovou bránu do 3,6 m (baleno výrobcem)

A1824	2 ks motor 24V **s koncovými spínači a pomalými dojezdy**
ZL92	Řídící jednotka s krabicí a trafem
AF43S	Přijímač 433 MHz
TOP-432EV	Dálkový ovladač dvoukanálový 433 MHz
DIR-10	Bezpečnostní fotobuňky (dosah 10 m)

DOPORUČUJEME

Bezpečnostní maják 24V 25W IP54

KIARO24LED

Držák bezpečnostního majáku

KIAROS

Anténa 433 MHz

TOP-A433N

Venkovní elektrický klíč na zeď (70×70×86 mm) IP54

SET-E

Elektrický zámek - jednostranný
Elektrický zámek - oboustranný

LOCK81
LOCK82

Dálkový ovladač dvoukanálový 433 MHz

TOP-432EV

Externí venkovní přijímač dvoukanálový 433 MHz (108×46×23 mm) 12V-24V IP54

RE432

str. 26

str. 27

str. 27

str. 27

Nabízí širokou škálu motorů pro křídlové brány.

Využití jak u privátních bran větších rozměrů, tak i průmyslových.

Motor **ATI 3000** je určen pro křídlové brány do rozměru **3 m jednoho křídla**.

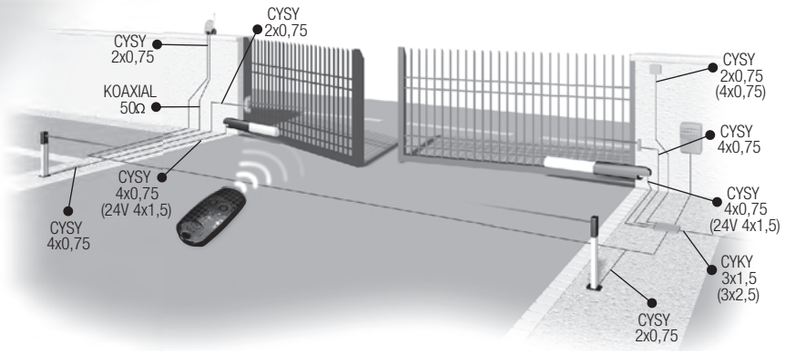

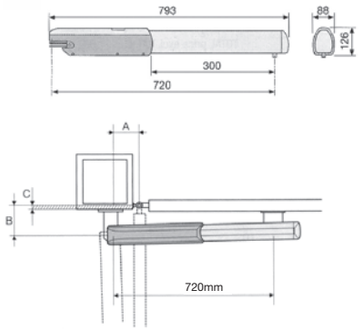

Uvedené **rozměry** a **hmotnosti** křídlových bran jsou platné jen pro brány **do 50% vzdušné průchodnosti konstrukce**. V případě plných bran je nutno použití motorů konzultovat s dodavatelem. Veškeré motory křídlových bran jsou elektromechanické a samosvorné, navrženy tak, aby v případě výpadku el. proudu nebo poruchy je bylo možno ručně odblokovat povolením mechanické spojky.

Otevření	**A** (mm)	**B** (mm)	**C max** (mm)
90°	130	130	60
120°	130	110	50

TECHNICKÉ INFORMACE		
Typ	**A3000**	**A3024N**
Stupeň ochrany	IP44	
Napájecí napětí	230V 50/60 Hz	230V 50/60 Hz/24V D.C.
Napájení motoru	230V 50/60 Hz	24V D.C.
Odběr proudu	1,2A	10A max
Výkon	150W	120W
Čas otvírání (90°)	19 s	19 s
Účinnost	50%	intenzivní provoz
Tažná síla	400 ÷ 2000 N	
Teplota provozu	-20°C min. +55°C max.	

MOTOR 230V A 24V PRO JEDNOKŘÍDLOVOU BRÁNU DO 3 m

Motor 230V pro průmyslovou křídlovou bránu do 3 m jednoho křídla. Koncový spínač pro otevření

A3000

Krabice s trafem pro řídící jednotky (204×274mm) IP54

S4655

Řídící jednotka Funkce - otevřít-stop-zavřít automatické zavření připojení elektrického zámku AF43S/AF868

ZF1

Ovládací centrum s krabicí a trafem Funkce - otevřít-stop-zavřít částečné otevření automatické zavření stop man (přitomná obsluha) připojení el. zámku, AF26/AF43S/AF868

ZA3N

Motor 24V pro průmyslovou křídlovou bránu do 3m jednoho křídla. Koncový spínač pro otevření

A3024N

Ovládací centrum s krabicí a trafem Funkce - otevřít-stop-zavřít částečné otevření, automatické zavření, stop man (přitomná obsluha) připojení el.zámku AF26/AF43S/AF868

ZL180

Karta záložního zdroje 12V pro ovládací centrum ZL-180

LB180

Sada ATI 3001 mini
pro jednokřídlovou bránu do 3 m

A3000	1 ks motor 230V **s koncovým spínačem pro otevřeno**
S4655	Krabice s trafem pro řídící jednotky
ZF1	Řídící jednotka pro ATI
AF43S	Přijímač 433 MHz
TOP-432EV	Dálkový ovladač dvoukanálový 433 MHz
DIR10	Bezpečnostní fotobuňky (dosah 10 m)

Sada ATI 3002 mini
pro dvoukřídlovou bránu do 6 m (baleno výrobcem)

A3000	2 ks motor 230V **s koncovými spínači pro otevřeno**
S4655	Krabice s trafem pro řídící jednotky
ZF1	Řídící jednotka pro ATI
AF43S	Přijímač 433 MHz
TOP-432EV	Dálkový ovladač dvoukanálový 433 MHz
DIR10	Bezpečnostní fotobuňky (dosah 10 m)

DOPORUČUJEME

Bezpečnostní maják 230V/25W IP 54
Bezpečnostní maják odolný proti vibracím 230V/6W IP54
Bezpečnostní maják 24V/25W IP54

KIAROLED
KIAROLXN
KIARO24LED

Držák bezpečnostního majáku

KIAROS

Anténa 433 MHz

TOP-A433N

Venkovní elektrický klíč na zeď (70×70×86 mm) IP54

SET-E

Elektrický zámek - jednostranný
Elektrický zámek - oboustranný

LOCK81
LOCK82

Dálkový ovladač dvoukanálový 433 MHz

TOP-432EV

Externí venkovní přijímač dvoukanálový 433 MHz (108×46×23 mm) 12V-24V IP54

RE432

str. 26

str. 27

str. 27

str. 27

CAIS

ATI SERIE

Nabízí širokou škálu motorů pro křídlové brány.

Využití jak u privátních bran větších rozměrů, tak i průmyslových.

Motor **ATI 5000** je určen pro křídlové brány do rozměru **5 m jednoho křídla**.

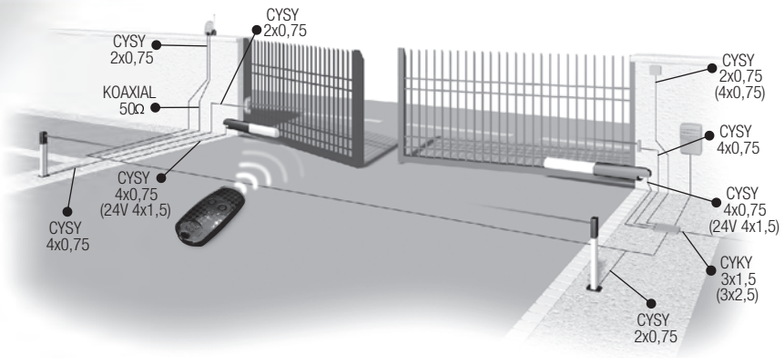

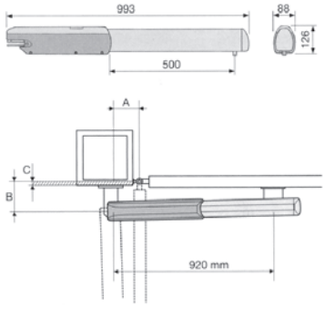

Uvedené **rozměry** a **hmotnosti** křídlových bran jsou platné jen pro brány **do 50% vzdušné průchodnosti konstrukce.** V případě plných bran je nutno použití motorů konzultovat s dodavatelem. Veškeré motory křídlových bran jsou elektromechanické a samosvorné, navrženy tak, aby v případě výpadku el. proudu nebo poruchy je bylo možno ručně odblokovat povolením mechanické spojky.

Otevření	**A** (mm)	**B** (mm)	**C max** (mm)
90°	200	200	120
120°	200	140	70

TECHNICKÉ INFORMACE		
Typ	**A5000**	**A5024N**
Stupeň ochrany	IP44	
Napájecí napětí	230V 50/60 Hz	230V 50/60 Hz/24V D.C.
Napájení motoru	230V 50/60 Hz	24V D.C.
Odběr proudu	1,2A	10A max
Výkon	150W	120W
Čas otvírání (90°)	32 s	32 s
Účinnost	50%	intenzivní provoz
Tažná síla	400 ÷ 3000 N	
Teplota provozu	-20°C min. +55°C max.	

MOTOR 230V A 24V PRO JEDNOKŘÍDLOVOU BRÁNU DO 5 m

Motor 230V pro průmyslovou křídlovou bránu do 5 m jednoho křídla. Koncový spínač pro otevřeno

A5000

Krabice s trafem pro řídící jednotky (204×274mm) IP54

S4655

Řídící jednotka Funkce - otevřít-stop-zavřít automatické zavření připojení elektrického zámku AF43S/AF868

ZF1

Ovládací centrum s krabicí a trafem Funkce - otevřít-stop-zavřít částečné otevření automatické zavření stop man (přítomná obsluha) připojení el. zámku, AF26/AF43S/AF868

ZA3N

Motor 24V pro průmyslovou křídlovou bránu do 5 m jednoho křídla. Koncový spínač pro otevřeno

A5024N

Ovládací centrum s krabicí a trafem Funkce - otevřít-stop-zavřít částečné otevření, automatické zavření, stop man (přítomná obsluha) připojení el.zámku AF26/AF43S/AF868

ZL180

Karta záložního zdroje 12V pro ovládací centrum ZL-180

LB180

Sada 5001 ATI mini
pro jednokřídlovou bránu do 5 m

A5000	1 ks motor 230V **s koncovým spínačem pro otevřeno**
S4655	Krabice s trafem pro řídící jednotky
ZF1	Řídící jednotka pro ATI
AF43S	Přijímač 433 MHz
TOP-432EV	Dálkový ovladač dvoukanálový 433 MHz
DIR10	Bezpečnostní fotobuňky (dosah 10 m)

Sada ATI 5002 mini
pro dvoukřídlovou bránu do 10 m

A5000	2 ks motor 230V **s koncovými spínači pro otevřeno**
S4655	Krabice s trafem pro řídící jednotky
ZF1	Řídící jednotka pro ATI
AF43S	Přijímač 433 MHz
TOP-432EV	Dálkový ovladač dvoukanálový 433 MHz
DIR10	Bezpečnostní fotobuňky (dosah 10 m)

DOPORUČUJEME

Bezpečnostní maják 230V/25W IP 54
Bezpečnostní maják odolný proti vibracím 230V/6W IP54
Bezpečnostní maják 24V/25W IP54

KIAROLED
KIAROLXN
KIARO24LED

Držák bezpečnostního majáku

KIAROS

Anténa 433 MHz

TOP-A433N

Venkovní elektrický klíč na zeď (70×70×86 mm) IP54

SET-E

Elektrický zámek - jednostranný
Elektrický zámek - oboustranný

LOCK81
LOCK82

Dálkový ovladač dvoukanálový 433 MHz

TOP-432EV

Externí venkovní přijímač dvoukanálový 433 MHz (108×46×23 mm) 12V-24V IP54

RE432

str. 26

str. 27

str. 27

str. 27

CAIS

FAST SERIE

Zajímavý design, jednoduchost montáže.

Tento motor je navržen pro křídlové privátní brány do rozměru **2,3 m jednoho křídla**, které mají osu otáčení do **20 cm** od hrany sloupku.

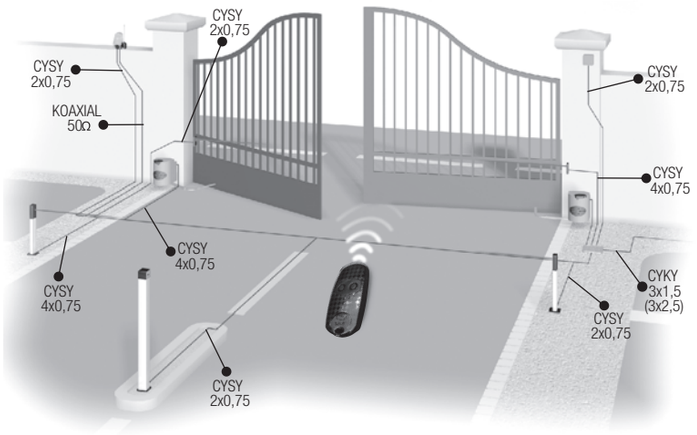

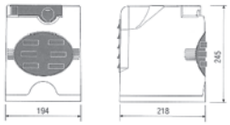

Uvedené **rozměry** a **hmotnosti** křídlových bran jsou platné jen pro brány **do 50% vzdušné průchodnosti konstrukce.** V případě plných bran je nutno použití motorů konzultovat s dodavatelem. Veškeré motory křídlových bran jsou elektromechanické a samosvorné, navrženy tak, aby v případě výpadku el. proudu nebo poruchy je bylo možno ručně odblokovat povolením mechanické spojky.

TECHNICKÉ INFORMACE	
Typ	**F7001**
Stupeň ochrany	IP54
Napájecí napětí	230V 50/60 Hz
Napájení motoru	230V 50/60 Hz
Odběr proudu	1,4A
Výkon	160W
Čas otvírání (90°)	18 s
Účinnost	30%
Tažná síla	180 Nm
Teplota provozu	-20°C min. +55°C max.

MOTOR 230V PRO JEDNOKŘÍDLOVOU BRÁNU DO 2,3 m

Motor 230V pro privátní křídlovou bránu do 2,3 m jednoho křídla. Koncový spínač pro otevřeno-zavřeno

F7001

Sada FAST mini pro dvoukřídlovou bránu do 4,6 m (baleno výrobcem)

F7001	2 ks motor 230V **s koncovými spínači**
ZA3N	Ovládací centrum pro FAST
AF43S	Přijímač 433 MHz
TOP-432EV	Dálkový ovladač dvoukanálový 433 MHz
DIR10	Bezpečnostní fotobuňky (dosah 10 m)

DOPORUČUJEME

Bezpečnostní maják 230V, 25W IP54
Bezpečnostní maják 230V odolný proti vibracím, 6W IP54

KIAROLED
KIAROLXN

Držák bezpečnostního majáku

KIAROS

Anténa 433 MHz

TOP-A433N

Venkovní elektrický klíč na zeď (70×70×86 mm) IP54

SET-E

Elektrický zámek - jednostranný
Elektrický zámek - oboustranný

LOCK81
LOCK82

Dálkový ovladač dvoukanálový 433 MHz

TOP-432EV

Externí venkovní přijímač dvoukanálový 433 MHz (108×46×23 mm) 12V-24V IP54

RE432

str. 26

str. 27

str. 27

str. 27

Vyniká velkou silou a možností nainstalování motoru na křídlo brány, která má osu otáčení až **38 cm** od hrany sloupku.

Je navržen pro křídlové brány do rozměru **3 m jednoho křídla**.

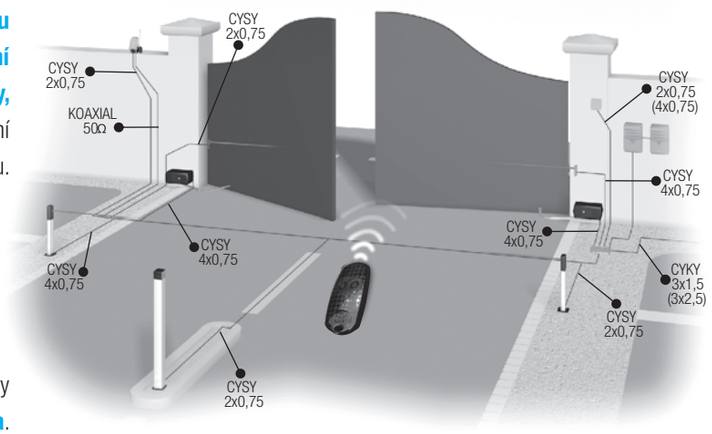

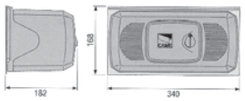

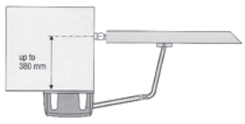

Uvedené **rozměry** a **hmotnosti** křídlových bran jsou platné jen pro brány **do 50% vzdušné průchodnosti konstrukce.**
V případě plných bran je nutno použití motorů konzultovat s dodavatelem.
Veškeré motory křídlových bran jsou elektromechanické a samosvorné, navrženy tak, aby v případě výpadku el. proudu nebo poruchy je bylo možno ručně odblokovat povolením mechanické spojky.

TECHNICKÉ INFORMACE	
Typ	**F1000**
Stupeň ochrany	IP54
Napájecí napětí	230V 50/60 Hz
Napájení motoru	230V 50/60 Hz
Odběr proudu	1,3A
Výkon	150W
Čas otvírání (90°)	18s
Účinnost	30%
Tažná síla	320 Nm
Teplota provozu	-20°C min. +55°C max.

MOTOR 230V PRO JEDNOKŘÍDLOVOU BRÁNU DO 3 m

Motor 230V pro křídlovou bránu do 3 m jednoho křídla
Koncový spínač pro otevřeno-zavřeno

F1000

Krabice s trafem pro řídící jednotky (204×274mm) IP54

S4655

Řídící jednotka
Funkce - otevřít-stop-zavřít
automatické zavření
připojení elektrického zámku AF43S/AF868

ZF1

Ovládací centrum s krabicí a trafem
Funkce - otevřít-stop-zavřít
částečné otevření
automatické zavření
stop man (přítomná obsluha)
připojení el. zámku, AF26/AF43S/AF868

ZA3N

Sada FERNI mini pro dvoukřídlovou bránu do 6 m

F1000	2 ks motor 230V **s koncovými spínači**
S4655	Krabice s trafem pro řídící jednotky
ZF1	Řídící jednotka pro FERNI
AF43S	Přijímač 433 MHz
TOP-432EV	Dálkový ovladač dvoukanálový 433 MHz
DIR10	Bezpečnostní fotobuňky (dosah 10 m)

DOPORUČUJEME

Bezpečnostní maják 230V, 25W IP54
Bezpečnostní maják 230V odolný proti vibracím, 6W IP54

KIAROLED
KIAROLXN

Držák bezpečnostního majáku

KIAROS

Anténa 433 MHz

TOP-A433N

Venkovní elektrický klíč na zeď (70×70×86 mm) IP54

SET-E

Elektrický zámek - jednostranný
Elektrický zámek - oboustranný

LOCK81
LOCK82

Dálkový ovladač dvoukanálový 433 MHz

TOP-432EV

Externí venkovní přijímač dvoukanálový 433 MHz (108×46×23 mm) 12V-24V IP54

RE432

str. 26

str. 27

str. 27

str. 27

FROG SERIE

Luxusní motor, který se opírá o mnohaletou tradici firmy CAME.

Je konstruován tak, aby mohl být celý uložen pod povrchem komunikace a tím nezasahoval do designu brány. Je navržen pro křídlové brány do rozměru **3 m jednoho křídla**.

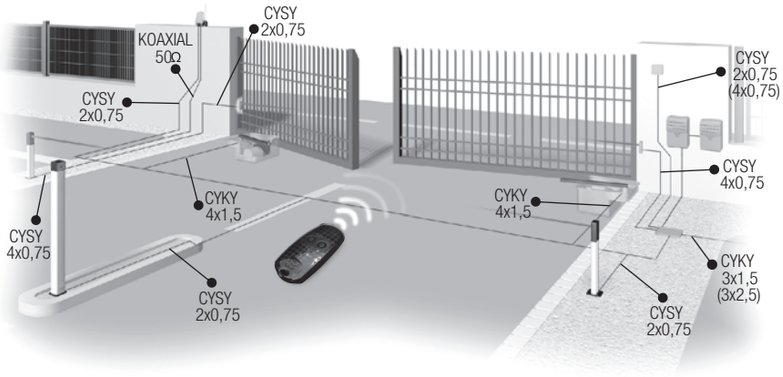

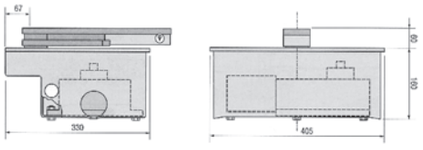

Uvedené **rozměry** a **hmotnosti** křídlových bran jsou platné jen pro brány **do 50% vzdušné průchodnosti konstrukce.** V případě plných bran je nutno použití motorů konzultovat s dodavatelem. Veškeré motory křídlových bran jsou elektromechanické a samosvorné, navrženy tak, aby v případě výpadku el. proudu nebo poruchy je bylo možno ručně odblokovat povolením mechanické spojky.

TECHNICKÉ INFORMACE	
Typ	**FROG-A**
Stupeň ochrany	IP67
Napájecí napětí	230V 50/60 Hz
Napájení motoru	230V 50/60 Hz
Odběr proudu	1,9A
Výkon	200W
Čas otvírání (90°)	18s
Účinnost	30%
Tažná síla	320 Nm
Teplota provozu	-20°C min. +55°C max.

MOTOR 230V PRO JEDNOKŘÍDLOVOU BRÁNU DO 3 m

Vana pro motor FROG-A
Vana pro motor FROG-A (nerez)

FROG-CF
FROG-CFI (nerez)

Motor 230V pro křídlovou bránu do 3 m jednoho křídla. Bez koncových spínačů IP67

FROG-A

Odblokování pro motor FROG-A

A4365

Ovládací centrum s krabicí a trafem
Funkce - otevřít-stop-zavřít
částečné otevření
automatické zavření
stop man (přítomná obsluha)
připojení el. zámku, AF26/AF43S/AF868

ZA3N

Rameno (140° otevřeno)

A4370

Rameno (180° otevřeno)

FL-180

Sada FROG mini pro dvoukřídlovou bránu do 6 m

FROG-A	2 ks motor 230V **bez koncových spínačů**
FROG-CF	2 ks vana pro motor
A4365	2 ks odblokování pro motor
ZA3N	Ovládací centrum s krabicí a trafem
AF43S	Přijímač 433 MHz
TOP-432EV	Dálkový ovladač dvoukanálový 433 MHz
DIR10	Bezpečnostní fotobuňky (dosah 10 m)

DOPORUČUJEME

Bezpečnostní maják 230V, 25W IP54
Bezpečnostní maják 230V odolný proti vibracím, 6W IP54

KIAROLED
KIAROLXN

Držák bezpečnostního majáku

KIAROS

Anténa 433 MHz

TOP-A433N

Venkovní elektrický klíč na zeď (70×70×86 mm) IP54

SET-E

Elektrický zámek - jednostranný
Elektrický zámek - oboustranný

LOCK81
LOCK82

Dálkový ovladač dvoukanálový 433 MHz

TOP-432EV

Externí venkovní přijímač dvoukanálový 433 MHz (108×46×23 mm) 12V-24V IP54

RE432

str. 26

str. 27

str. 27

str. 27

CAIS

VER SERIE

Spolehlivé řešení pro automatizaci sekčních a výklopných privátních vrat.

Velkou výhodou je možnost výběru transmisních šín v závislosti na rozměru vrat.

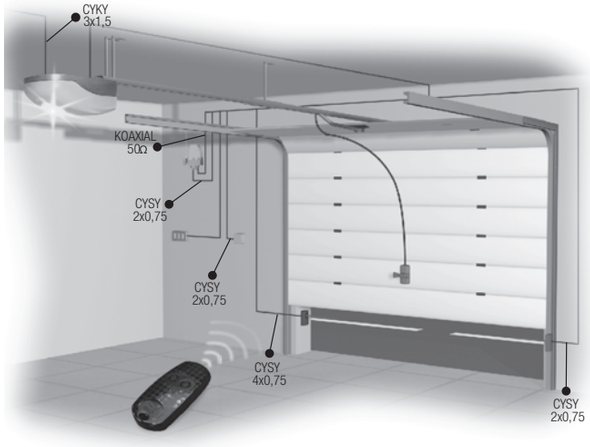

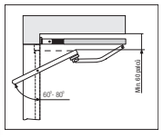

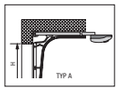

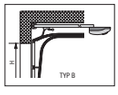

TECHNICKÉ INFORMACE		
Typ	**VER6000**	**V700**
Stupeň ochrany	IP40	
Napájecí napětí	230V 50/60 Hz	
Napájení motoru	24V D.C.	
Odběr proudu	6A max	11A max
Výkon	100W	260W
Rychlost otvírání	10 - 11 cm/sec.	6 m/min.
Účinnost	50%	
Tažná síla	600N	850N
Teplota provozu	-20°C min. +55°C max.	

MOTOR 24V PRO VÝKLOPNÁ A SEKČNÍ GARÁŽOVÁ VRATA

Motor 24V, 600N s ovládacím centrem a integrovaným přijímačem pro privátní vrata

V6000

Motor 24V, 850N s ovládacím centrem pro privátní vrata

V700

Šína k motoru V700 do výšky vrat 2,2 m s kovovým řetězem

V0679

Šína k motoru V700 do výšky vrat 3,2 m s kovovým řetězem

V0683

Šína k motoru V700 do výšky vrat 2,2 m s gumovým řemenem

V0685

Šína k motoru V700 do výšky vrat 3,2 m s gumovým řemenem

V0688

Zvýhodněná sada VER 6000 mini pro výklopná a sekční garážová vrata do výšky 2,2 m (baleno výrobcem)

V6000	Motor 24V s ovládacím centrem a integrovaným přijímačem 433 MHz
TOP-432EV	Dálkový ovladač dvoukanálový 433 MHz
V06001	Šína s kovovým řetězem

Zvýhodněná sada VER 6000 maxi pro výklopná a sekční garážová vrata do výšky 2,7 m (baleno výrobcem)

V6000	Motor 24V s ovládacím centrem a integrovaným přijímačem 433 MHz
TOP-432EV	Dálkový ovladač dvoukanálový 433 MHz
V06002	Šína s kovovým řetězem

Nouzové mechanické odblokování 1.700 mm

NO

Táhla pro dvoukřídlová vrata

TH2

str. 26

str. 27

str. 27

str. 27

Motory série CBX

jsou určeny pro automatizaci průmyslových sekčních nebo posuvných vrat standardních i velkých rozměrů. Jsou konstruovány tak, aby byly upevněny jednoduchým způsobem přímo na torzní tyč sekčních vrat.

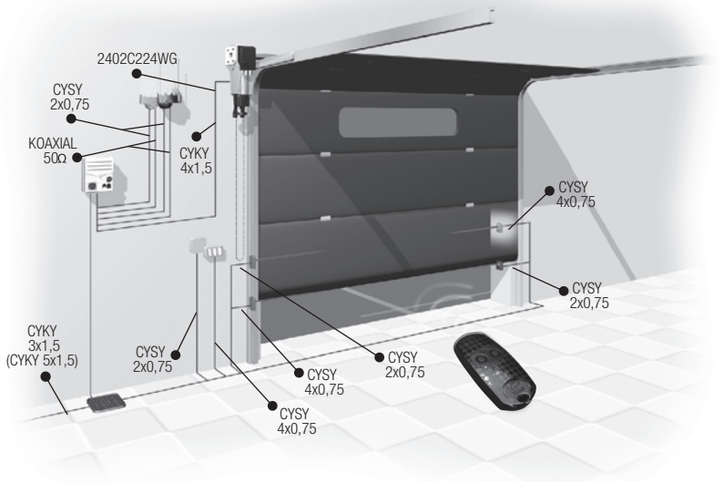

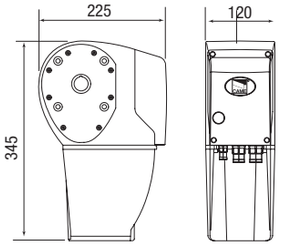

TECHNICKÉ INFORMACE		
Typ	**C-BXE**	**C-BXET**
Stupeň ochrany	IP54	
Hmotnost	15 kg	15 kg
Napájecí napětí	230V 50/60 Hz	400V 50/60 Hz
Napájení motoru	230V 50/60 Hz	400V 50/60 Hz
Výkon	450W	780W
Odběr proudu	2,2A	2,5A
Převodový poměr	1/67,45	1/67,45
Točivý moment	60 Nm	80 Nm
Maximální zdvih	6,5 m	6,5 m
Účinnost	30 %	50%
Teplota provozu	-20°C min. +55°Cmax.	

MOTOR 230V A 400V PRO SEKČNÍ A POSUVNÁ GARÁŽOVÁ VRATA

Motor 230V pro průmyslová vrata IP54

C-BXE

Ovládací centrum s krabicí a trafem pro C-BXE IP54

ZCX10

400V

Motor 400V pro průmyslová vrata IP54

C-BXET

Ovládací centrum s krabicí a trafem pro C-BXET IP54

ZT5

Kyvadlové odblokování

C002

Konzola - držák pro motor

C006

Pastorek (pro vrata vyšší než 5,5 m)

C005

Odblokování

CMS

Napínací pastorek pro posuvná vrata

C003

str. 26

str. 27

str. 27

str. 27

CAIS

GARD SERIE

Patří mezi nejpoužívanější parkovací zábrany.

Závory je možno použít pro průjezdní šířky **2,5 m, 4 m a 5,65 m.** Jsou navrženy pro běžný (2,5 m), ale i velmi intenzivní provoz (4m a 6m).

Veškeré automatické závory jsou elektromechanické a přizpůsobeny k možnému zapojení široké škály bezpečnostních a ovládacích prvků.

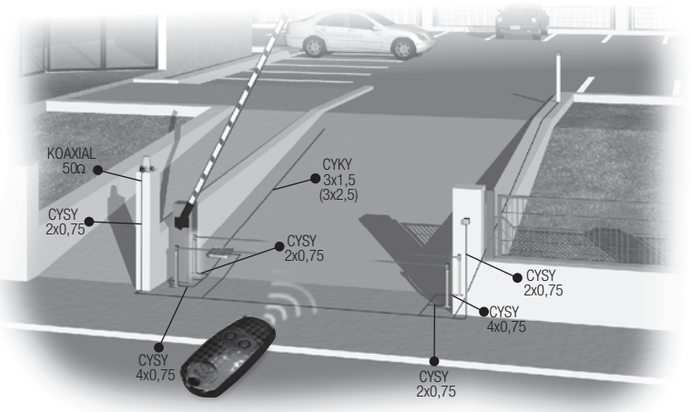

G2500, G4000

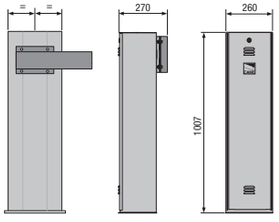

G6000

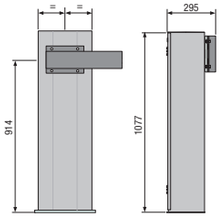

TECHNICKÉ INFORMACE

Typ	G2500	G4000	G6000
Stupeň ochrany		IP54	
Napájecí napětí	230V 50/60 Hz	230V 50/60 Hz	230V 50/60 Hz
Napájení motoru	230V 50/60 Hz	24V D.C.	24V D.C.
Výkon	120W	300W	300W
Odběr proudu	1A	15A max	15A max
Točivý moment	70 Nm	200 Nm	600 Nm
Čas otvírání	2 s	2-6 s	4-8 s
Účinnost	30 %	intenzivní provoz	intenzivní provoz
Teplota provozu		-20°C min. +55°Cmax.	

ZÁVORA 230V A 24V DO PRŮJEZDNÍ ŠÍŘKY 2,5, 4 A 5,65 m

Závora 230V s ovládacím centrem ZG2 do 2,5 m RAL 2004

G2500

Ráhno 2,5 m (60×40×2700 mm)

G0251

Závora 24V s ovládacím centrem ZL 37 do 4 m RAL 2004

G4000

Ráhno 4 m (60×40×4200 mm)

G0401

Závora 24V s ovládacím centrem ZL37 do 5,65 m RAL 2004

G6000

Ráhno 6 m (100×40×6000 mm)

G0601

Červené bezpečnostní etikety 24 ks

G0461

Držák pro KIARO S

G04601

Držák bezpečnostního majáku

KIAROS

Bezpečnostní maják 230V 25W IP54
Bezpečnostní maják 24V 25W IP54

KIAROLED
KIARO24LED

Držák bezpečnostní fotobuňky

G0468

Mobilní podpěra ráhna

G0463

Pevná podpěra ráhna

G0462

Rameno s kloubem

G0467

str. 26

str. 27

str. 27

str. 27

GARD4 SERIE

Patří mezi nejpoužívanější parkovací zábrany.

Závory je možno použít pro průjezdní šířky **1,5 m - 3,75 m**. Jsou navrženy pro intenzivní provoz.

Veškeré automatické závory jsou elektromechanické a přizpůsobeny k možnému zapojení široké škály bezpečnostních a ovládacích prvků.

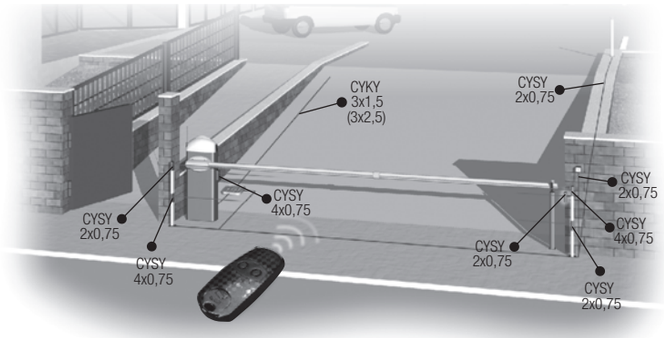

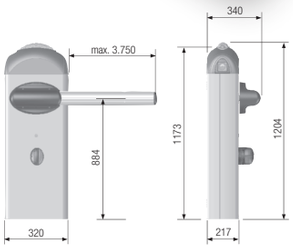

Veškeré automatické závory jsou elektromechanické a přizpůsobeny k možnému zapojení široké škály bezpečnostních a ovládacích prvků.

TECHNICKÉ INFORMACE	
Typ	**G4040Z**
Stupeň ochrany	IP54
Napájecí napětí	230V 50/60 Hz
Napájení motoru	24V D.C.
Výkon	300W
Odběr proudu	15A
Převodový poměr	1/202
Točivý moment	600 Nm
Čas otvírání	2-6 s
Účinnost	nepřetržitý provoz
Teplota provozu	-20°C min. +55°C max.

VÝBĚR PRUŽIN V ZÁVISLOSTI NA DÉLCE RÁHNA A DOPLŇCÍCH

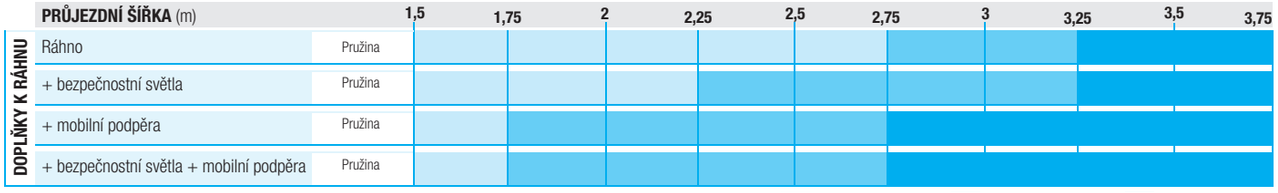

Pružina: G02040 Ø 40 mm G04060 Ø 50 mm G06080 Ø 55 mm

ZÁVORA 24V DO PRŮJEZDNÍ ŠÍŘKY 3,75 m

Závora 24V s ovládacím centrem do 3,75 m průjezdní šířky

G4040Z

Pružina Ø 40, 50, 55 mm

G02040 40mm
G04060 50mm
G06080 55mm

Ráhno 4 m

G03750

Bezpečnostní maják 24V

G02801

Červené bezpečnostní etikety

G02809

Bezpečnostní světla (1 m)

G028401

Spojovací kabel pro bezpečnostní světla

G028402

Pevná podpěra ráhna

G02807

Mobilní podpěra ráhna

G02808

Držák bezpečnostní fotobuňky

G02802

CAIS

GARD8 SERIE

Patří mezi nejpoužívanější parkovací zábrany.

Závory je možno použít pro průjezdní šířky **3,5 m - 7,6 m**. Jsou navrženy pro velmi intenzivní provoz (3,5 m - 7,6 m). **GARD8** vyniká svým nadčasovým designem.

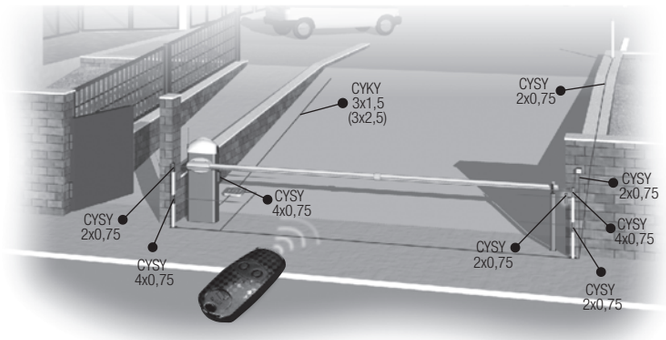

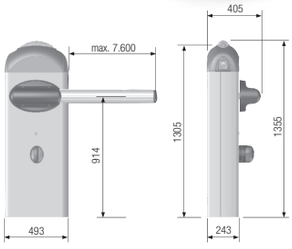

Veškeré automatické závory jsou elektromechanické a přizpůsobeny k možnému zapojení široké škály bezpečnostních a ovládacích prvků.

TECHNICKÉ INFORMACE	
Typ	**G2080Z**
Stupeň ochrany	IP54
Napájecí napětí	230V 50/60 Hz
Napájení motoru	24V D.C.
Výkon	300W
Odběr proudu	15A
Převodový poměr	1/202
Točivý moment	600 Nm
Čas otvírání	4-8 s
Účinnost	intenzivní provoz
Teplota provozu	-20°C min. +55°C max.

VÝBĚR PRUŽIN V ZÁVISLOSTI NA DÉLCE RÁHNA A DOPLŇCÍCH

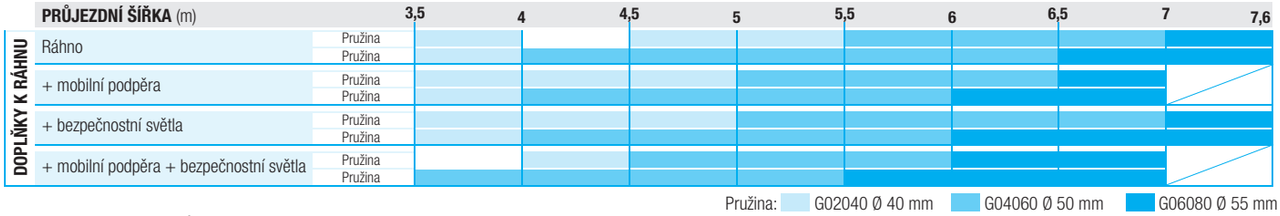

ZÁVORA 24V DO PRŮJEZDNÍ ŠÍŘKY 7,6 m

24V

Závora 24V s ovládacím centrem do 7,6 m průjezdní šířky

G2080Z

Pružina Ø 40, 50, 55 mm

G02040 40mm
G04060 50mm
G06080 55mm

Ráhno 2 m
Ráhno 4 m

G02000
G04000

Spojka a výztuha ráhna

G06803

24V

Bezpečnostní maják 24V

G02801

Červené bezpečnostní etikety

G02809

Bezpečnostní světla (1 m)

G028401

Spojovací kabel pro bezpečnostní světla

G028402

Pevná podpěra ráhna

G02807

Mobilní podpěra ráhna

G02808

Držák bezpečnostní fotobuňky

G02802

str. 26

str. 27

str. 27

str. 27

UNIPARK SERIE

Ideální řešení pro zabezpečení parkovacího místa.

Motor je elektromechanický, instalace zábrany je jednoduchá a velmi rychlá.

Výhodou této série je možnost připojení až **4 parkovacích zábran** k jedné řídící jednotce.

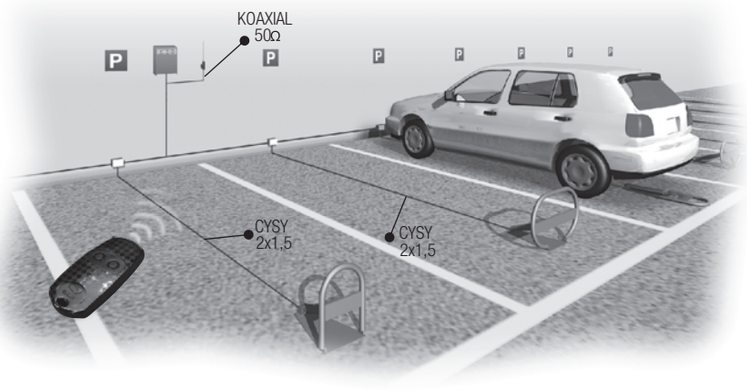

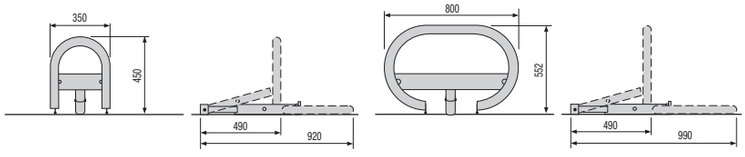

TECHNICKÉ INFORMACE	
Typ	**UNIPARK**
Stupeň ochrany	IP54
Napájecí napětí	230V 50/60 Hz
Napájení motoru	24V D.C.
Odběr proudu	1,7A max
Výkon	20W
Rychlost otvírání	10s
Účinnost	intenzivní provoz
Teplota provozu	-20°C min. +55°C max.
Barva	RAL 1028

MOTOR 24V PRO PARKOVACÍ ZÁBRANU (JEDNO PARKOVACÍ MÍSTO)

Základna s motorem 24V pro parkovací zábrany ARK1, ARK2 RAL 1028

UNIP

Parkovací zábrana malá RAL 1028

ARK1

Parkovací zábrana velká RAL 1028

ARK2

Ovládací centrum pro UNIPARK 1 aktivátor LM22 je součástí ovl. centra. Možnost ovládání až 4 zábran při doplnění dalších 3 aktivátorů LM22. IP54

ZL22

Aktivátor pro UNIPARK

LM22

str. 26

str. 27

str. 27

str. 27

CAT SERIE

Jedná se o netypický, ale designově velmi zdařilý způsob zabezpečení parkovacích míst pomocí řetězů. Ten je umístěn mezi dvěma polery.

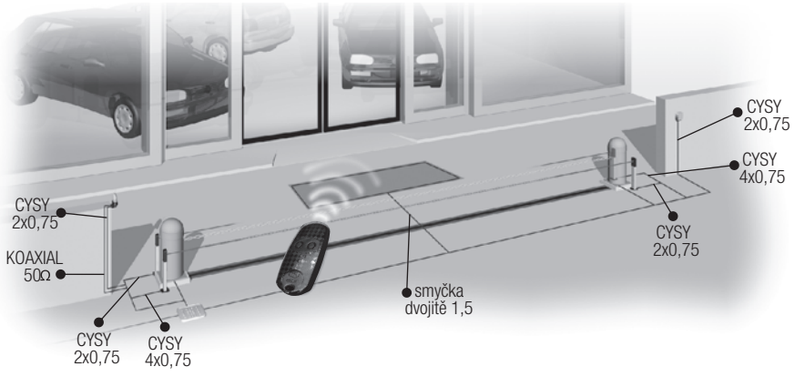

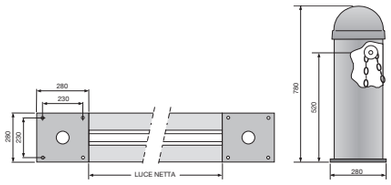

TECHNICKÉ INFORMACE	
Typ	**CAT-X**
Stupeň ochrany	IP54
Napájecí napětí	230V 50/60 Hz
Napájení motoru	230V 50/60 Hz
Odběr proudu	2,7A
Zvedací výkon	50 kg
Výkon	300W
Rychlost otvírání	11s
Provozní zatížení	30%
Teplota provozu	-20°C min. +55°C max.
Barva	RAL 9006

MOTOR 230V PRO PARKOVACÍ ZÁBRANU CAT

Poler 230V s navíjecím bubnem a ovládacím centrem RAL 9006

CAT-X

Poler pevný RAL 9006

CAT-I

Řetěz 9 mm, 7,5 m RAL 2004
Řetěz 5 mm, 15,5 m RAL 9006

CAT-5
CAT-15

Přejezdová šína pro řetěz vnější (2 m)

CAR-2

Přejezdová šína pro řetěz vnitřní (2 m)

CAR-4

str. 26

str. 27

str. 27

str. 27

DÁLKOVÉ OVLÁDÁNÍ

Dálkové ovládání - SÉRIE 433 MHz

Přijímač 433 MHz

AF43S

Externí venkovní přijímač dvoukanálový 433 MHz (108×46×23 mm) 12V-24V IP54

RE432

Dálkový ovladač dvoukanálový 433 MHz

TOP-432EV

Dálkový ovladač čtyřkanálový 433 MHz

TOP-434EV

Dálkový ovladač dvoukanálový 433 MHz

TOP-432S

Anténa 433 MHz

TOP-A433N

Koaxiál (1 m)

TOP-RG58

Externí venkovní adaptér přijímače - čtyřkanálový (225×115×87 mm) 12V-24V, IP54 AF26/AF43S

RBE4N

Ovládací centrum pro pohony rolovacích vrat (pouze pro frekvenci 433 MHz) (225×115×87 mm) IP54

ZR24

Dálkové ovládání - SÉRIE 868 MHz

Přijímač 868 MHz 24V

AF868

Dálkový ovladač dvoukanálový 868 MHz

TOP-862EV

Dálkový ovladač čtyřkanálový 868 MHz

TOP-864EV

Anténa 868 MHz

TOP-A862N

Externí venkovní přijímač dvoukanálový 868 MHz (108×46×23 mm) 12V-24V, IP54

RE862

Dálkové ovládání - SÉRIE 433 MHz plovoucí kód

Přijímač 433 MHz

AF43SR

Dálkový ovladač dvoukanálový 433 MHz

AT02

Dálkový ovladač čtyřkanálový 433 MHz

AT04

Externí venkovní přijímač dvoukanálový 433 MHz (108×46×23 mm) 12V-24V, IP54

RE432RC

DOPLŇKY

Bezpečnostní maják 230V
25W IP54

KIAROLED

Bezpečnostní maják 230V
odolný proti vibracím
25W IP54

KIAROLXN

Bezpečnostní maják 24V
25W IP54

KIARO24LED

Držák bezpečnostního majáku

KIAROS

Bezpečnostní fotobuňky na zeď
do 10 m (108×46×23mm)
IP54

DIR10

Bezpečnostní fotobuňky na zeď
do 30 m (108×46×23mm)
IP54

DIR30

Černý stojan 0,5m pro DIR10, DIR30

DIR-LN

Držák bezpečnostní fotobuňky DIR

DIR-R

Bezpečnostní
fotobuňky na zeď
do 18 m
(70×70×34mm)
IP54

DELTA-E

Bezpečnostní
fotobuňky do zdi
do 10 m
(140×52×25mm)
IP54

DELTA-I

Držák bezpečnostní fotobuňky DOC-E

DOC-R

Černý stojan 0,5 m pro DOC-I

DOC-LN

NOVINKA

Bezpečnostní
fotobuňky bezdrátové
na zeď do 10 m
(140×52×25mm)
IP54

DBC01

Venkovní elektrický klíč na zeď
(70×70×86 mm)
IP54

SET-E

Venkovní elektrický klí do zdi
(70×70×7mm)
IP54

SET-I

Černý stojan 1 m pro SET-I

CSSN

Plastová krabice pro SET-I

DOC-S

Hlavice pro snímání
magnetických karet
(70×70×86mm)
IP54

SEM-2

Magnetická karta

SEC

Černý stojan 1 m pro SEM-2

CLMN

Kódovník neosvětlený
(klávesnice)
(70×70×64mm)

S7000

Ovládací centrum
pro kódovníky
S5000, S7000
(jednokanálové)

S0001

Kódovník osvětlený
(klávesnice)
(80×130×40mm)

S5000

Ovládací centrum pro
kódovníky S5000,
S7000 (čtyřkanálové)

S0004N

Ovládací centrum
indukční smyčky,
(94×91×22,5mm)
IP40

SMA jednokanálová

SMA2 dvoukanálová

Klíč - plast

CBSP

Klíč - mustr

CGS

Klíč - mustr

CGSP

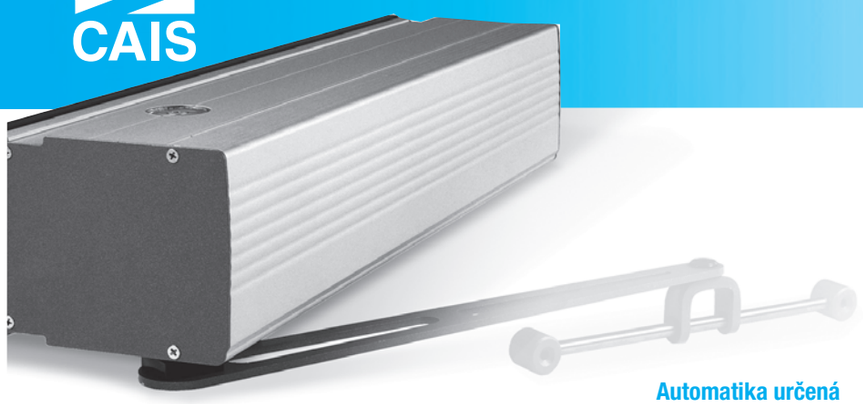

Automatika určená
pro křídlové dveře,
umožňující jejich intenzívní použití.
Možnost jednoduché instalace
na nové i stávající dveře.

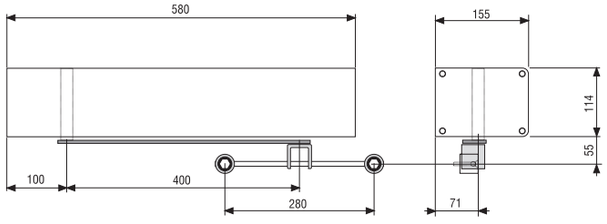

TECHNICKÉ INFORMACE	
Typ	**FLY PB1100** jednokřídlové
Napájecí napětí	230V 50/60 Hz
Napájení motoru	24V D.C.
Odběr proudu	0,6A
Výkon motoru	138W
Výkon doplňků	30W
Čas otvírání (90°)	od 2 do 5s
Účinnost	intenzivní provoz
Tažná síla	40Nm
Teplota provozu	-20°C min. +55°C max.

MONTÁŽNÍ SPECIFIKACE PODLE ZPŮSOBU OTVÍRÁNÍ

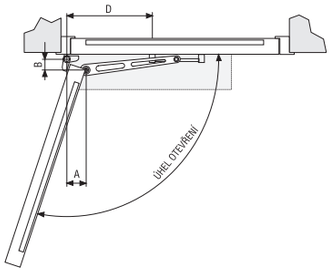

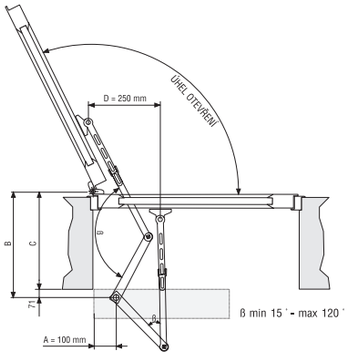

ÚHEL OTEVŘENÍ		
Způsob otevření	**PB1001 „DOVNITŘ“**	
Úhel	100°	120°
A	100 mm	100 mm
B	65 mm	65 mm
D	380 mm	335 mm

ÚHEL OTEVŘENÍ		
Způsob otevření	**PB1002 „VEN“**	
Úhel	120°	180°
B	méně než 420 mm	méně než 120 mm
C	méně než 350 mm	méně než 50 mm

MOTOR 24V PRO KŘÍDLOVÉ DVEŘE

Motor 24V s ovládacím centrem pro křídlové dveře (šířka křídla max. 1 m)

PB1100

Rameno dovnitř

PB1001

Rameno ven

PB1002

Radar

MR8003

Ovládací panel

MA7041

Bezpečnostní fotobuňky (pár)

MF9011

Záložní zdroj

MA7034

CAIS

RODEO SERIE

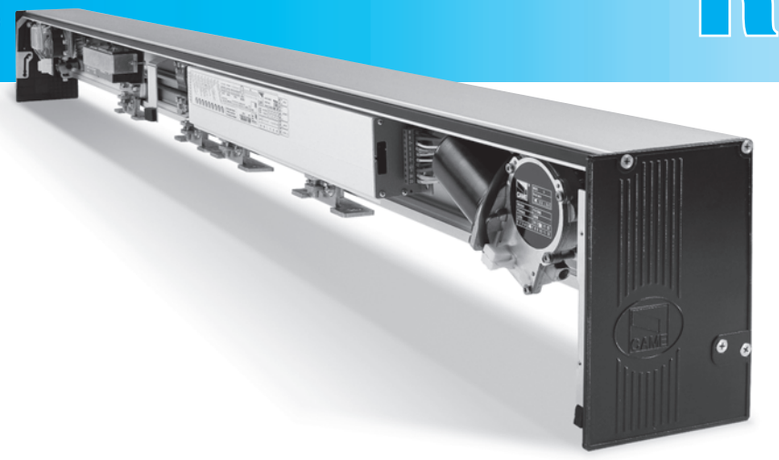

Tato technologie je navržena a zkonstruována pro lineární pohyb dveří při záruce vysoké bezpečnosti.

Velké množství hliníkových profilů a doplňků umožňuje jednoduchým způsobem vyrobit a nainstalovat lineární dveře různých rozměrů a provedení.

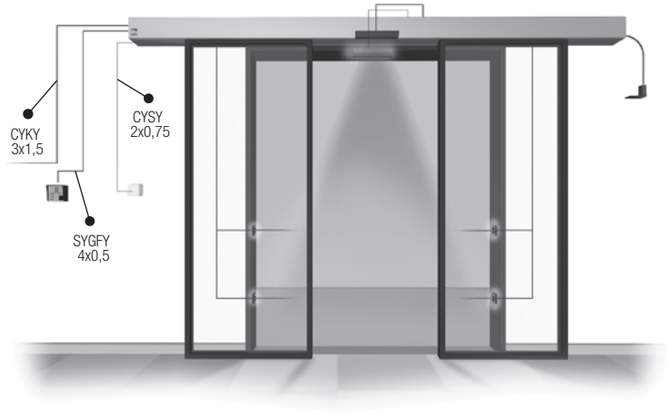

TECHNICKÉ INFORMACE		
Typ	**RODE01** jedno křídlo	**RODE02** dvě křídla
Napájecí napětí	230V 50/60 Hz	
Napájení motoru	24V D.C.	
Výkon motoru	90W	
Výkon doplňků	20W	
Čas otvírání	max. 45 cm/s	max. 80 cm/s
Účinnost	intenzivní provoz	
Tažná síla	8 kg	
Teplota provozu	-20°C min. +55°C max.	
Max. zatížení	125 kg	125 kg + 125 kg

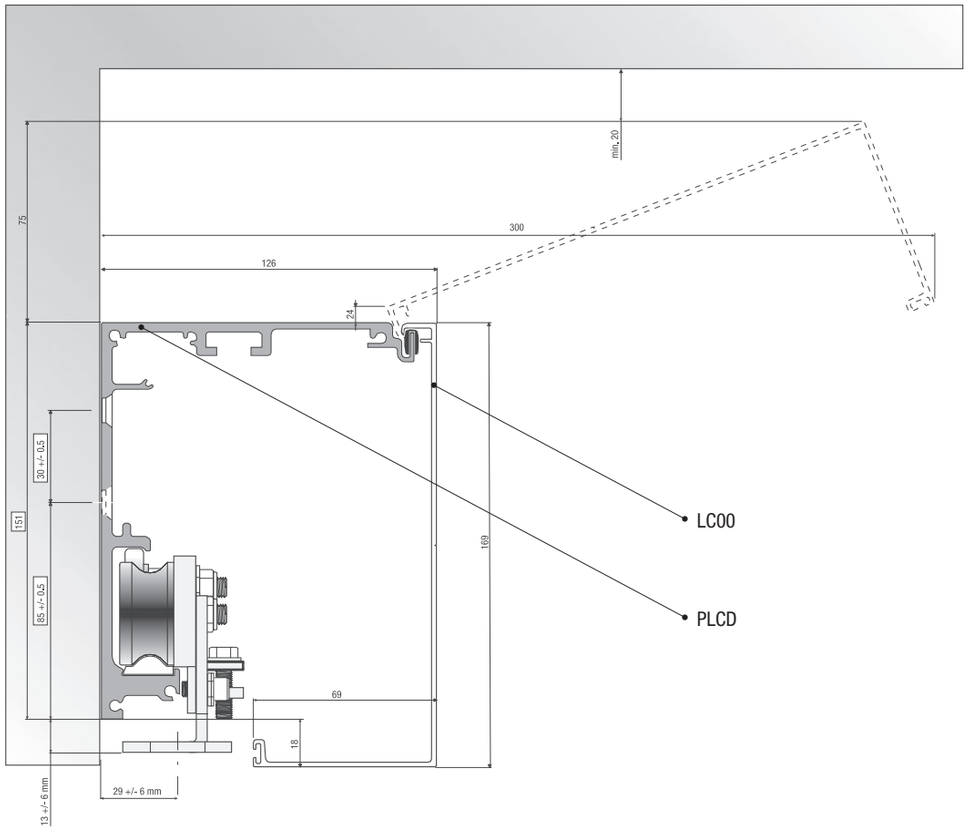

MOTOR 24V PRO LINEÁRNÍ DVEŘE

Motor s elektrickým příslušenstvím pro lineární dveře

MRODEO

Vozík pro lineární dveře

MD002

Boční kryt lineárního motoru RODEO (sada)

LTC

POZNÁMKA:
pro jednokřídlové dveře použít 2 kusy
pro dvoukřídlové dveře použít 4 kusy

Základní vodící profil lineárního motoru RODEO

PLCD

Kryt lineárního motoru RODEO

LC00

Řemen pro lineární motor RODEO

MCI

Šířka otvoru (mm)	**Délka PLCD** (mm)	**Délka LC00** (mm)	**Délka MCI** (mm)
600	1 220	1 220	1 220
700	1 420	1 420	1 420
800	1 620	1 620	1 620
900	1 820	1 820	1 820
1 000	2 020	2 020	2 020
1 100	2 220	2 220	2 220
1 200	2 420	2 420	2 420
1 300	2 620	2 620	2 620
1 400	2 820	2 820	2 820
1 500	3 020	3 020	3 020
1 600	3 220	3 220	3 220
1 700	3 420	3 420	3 420
1 800	3 620	3 620	3 620
1 900	3 820	3 820	3 820
2 000	4 020	4 020	4 020
2 100	4 220	4 220	4 220
2 200	4 420	4 420	4 420
2 300	4 620	4 620	4 620
2 400	4 820	4 820	4 820
2 500	5 020	5 020	5 020
2 600	5 220	5 220	5 220

Elektrozámek

MA7012

Radar

MR8003

Ovládací panel

MA7041

Bezpečnostní fotobuňky (pár)

MF9011

Záložní zdroj (baterie)

MA7032

KONSTRUKCE PEVNÉHO KŘÍDLA

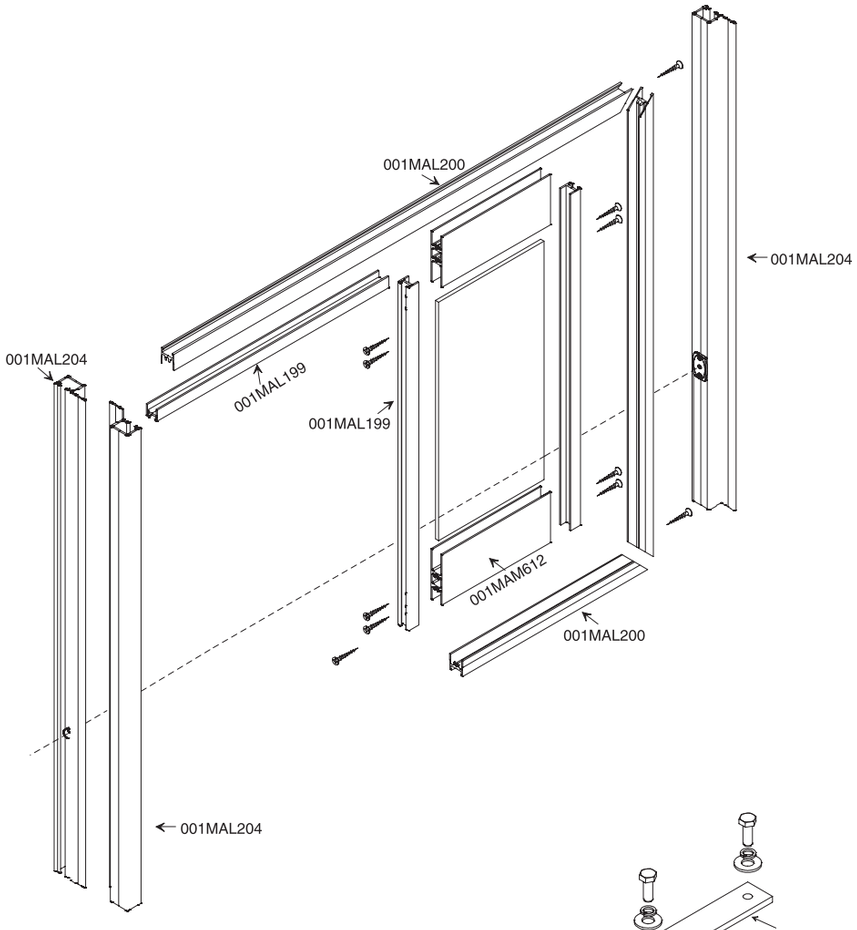

KONSTRUKCE POSUVNÉHO KŘÍDLA

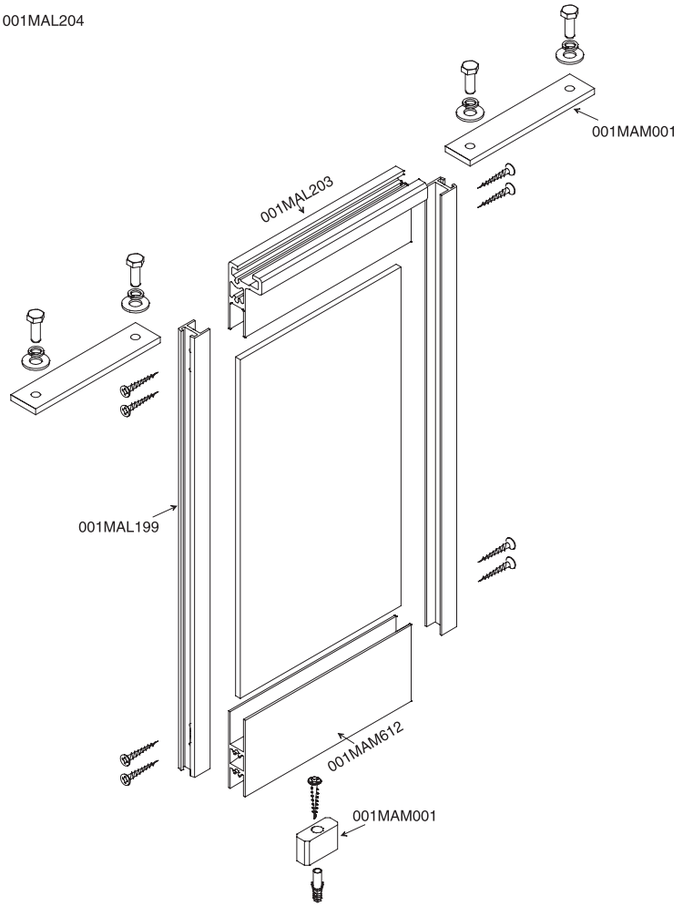

HLINÍKOVÉ PROFILY „SERIE 20“

Malý profil pro pevné a pohyblivé křídlo

MAL199

Střední profil pro pevné křídlo

MAL200

Horní profil pro pohyblivé křídlo

MAL203

Základní profil pro pevné křídlo

MAL204

Spodní profil pro pohyblivé křídlo

MAM612

Těsnící guma boční „I“ profil
Těsnící guma středová „O“ profil

MAL201
MAL202

Těsnící guma skla

P3÷P6
P7

Spojovací materiál pro pevné křídlo

MAF001

Spojovací materiál pro pohyblivé křídlo

MAM001

Série 20 - Rozpis materiálu a cen pro pohyblivé křídlo „síla skla max. 10 mm“

Varianta A

1000×2500

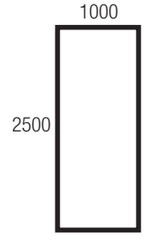

ArtikI	**Délka profilu** v mm/počet
MAL199	5 000
MAL203	1 500
MAM612	1 500
MAL201	2 500
MAL202	2 500
P	15 000
MAM001	1 ks

Celkem

Varianta B

1500×2500

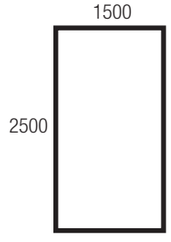

ArtikI	**Délka profilu** v mm/počet
MAL199	5 000
MAL203	1 000
MAM612	1 000
MAL201	2 500
MAL202	2 500
P	15 000
MAM001	1 ks

Celkem

KONSTRUKCE PEVNÉHO KŘÍDLA

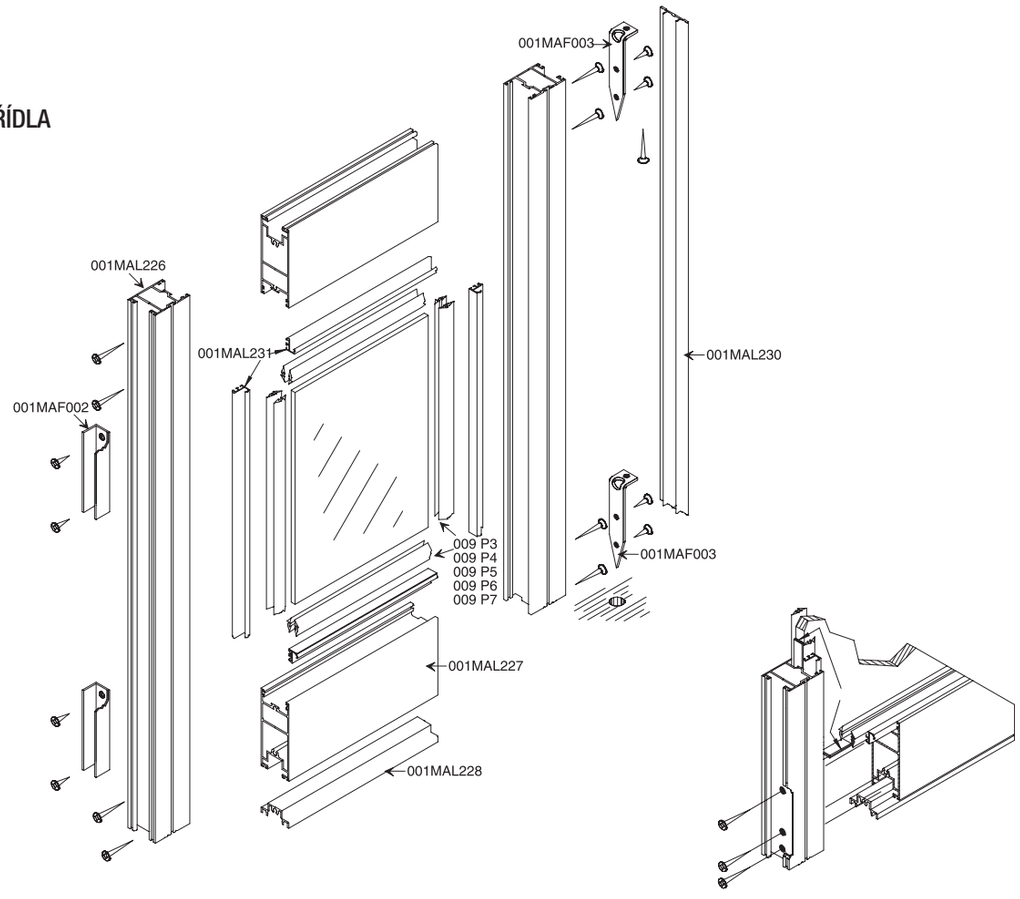

KONSTRUKCE POSUVNÉHO KŘÍDLA

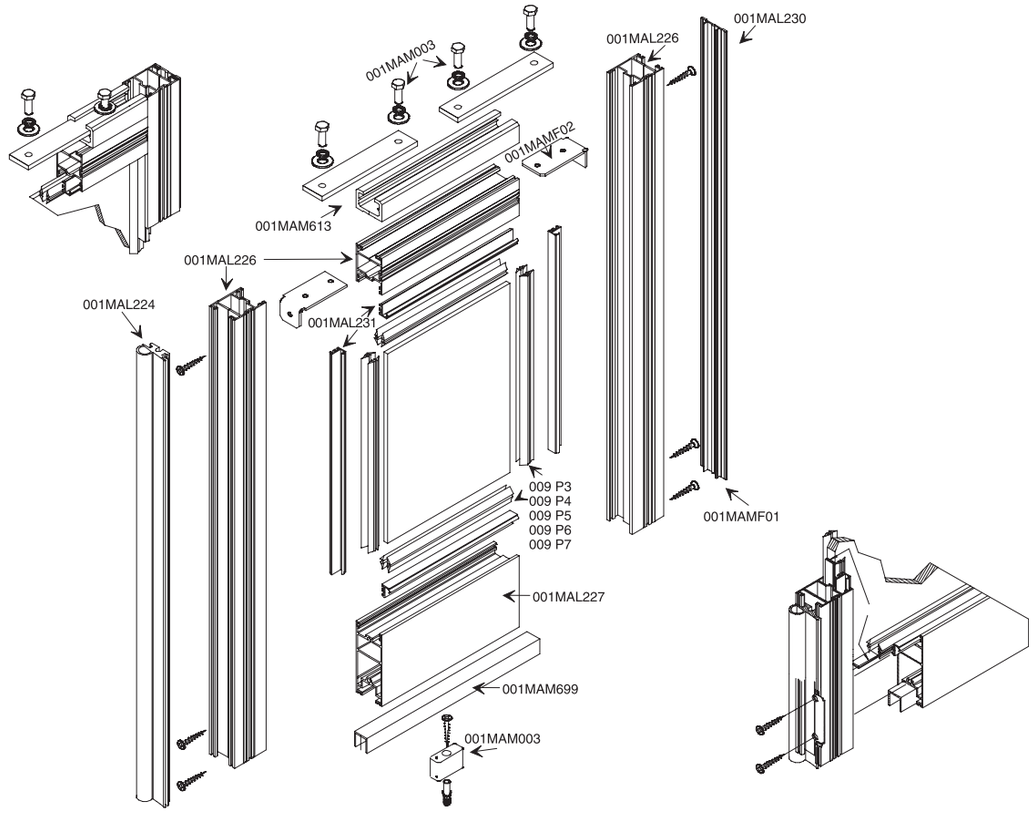

HLINÍKOVÉ PROFILY „SERIE 40“

Horní profil pro pohyblivé křídlo

MAM613

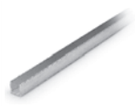

Spodní profil pro pohyblivé křídlo

MAM699

Základní profil pro pevné křídlo

MAL225

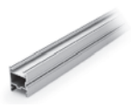

Základní profil pro pohyblivé a pevné křídlo

MAL226

Spodní profil pro pohyblivé křídlo

MAL227

Spodní profil pro pevné křídlo

MAL228

Krycí profil pro MAL225 a MAL226

MAL230

Těsnící profil skla

MAL231

Těsnící guma boční „U“ profil

MAL223

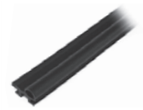

Těsnící guma středová „O“ profil

MAL224

Těsnící guma skla

P3÷P6

P7

Konzola pro fixaci pevného křídla

MAF002

Konzola pro fixaci pevného křídla

MAF003

Spojovací materiál pro pohyblivé křídlo

MAM003

Spojovací materiál pro pohyblivé a pevné křídlo

MAMF01

Konzola pro fixaci pohyblivého a pevného křídla

MAMF02

Konzola pro fixaci pevného křídla

MAMF03

Série 40 - Rozpis materiálu a cen pro pohyblivé křídlo „síla skla max. 20 mm“

Varianta A

1000×2500

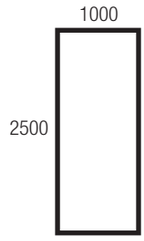

Artikl	**Délka profilu** v mm/počet
MAM613	1 000
MAM699	1 000
MAL226	6 000
MAL227	1 000
MAL230	2 500
MAL223	3 000
MAL224	3 000
P	15 000
MAM003	1 ks
MAMF01	1 ks
MAMF02	2 ks

Celkem

Varianta B

1500×2500

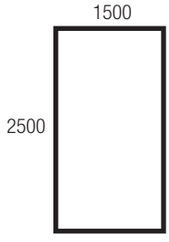

Artikl	**Délka profilu** v mm/počet
MAM613	1 500
MAM699	1 500
MAL226	6 500
MAL227	1 500
MAL230	2 500
MAL223	3 000
MAL224	3 000
P	15 000
MAM003	1 ks
MAMF01	1 ks
MAMF02	2 ks

Celkem